MODELO

ADV250R



RAMBIKE

CONTENIDO

MOTOR

E-1 Cabezote
E-2 Cilindro
E-3 Tren valvular y distribución
E-4 Tapa izquierda del cárter
E-5 Tapa derecha del cárter
E-6 Tapa derecha del embrague
E-7 Tapa izquierda del volante magnético
E-8 Conjunto de cigüeñal y pistón
E-9 Caja de cambios
E-10 Sistema sincronizador de la caja de cambios
E-11 Sistema de lubricación
E-12 Arranque eléctrico
E-13 Conjunto de embrague
E-14 Generador eléctrico

CHASIS

F1 - Montaje del motor
F2 - Montaje del chasis
F3 - Conjunto del manillar
F4 - Ensamblaje de paneles de carrocería
F5 - Conjunto eléctrico del faro delantero
F6- Conjunto de suspensión delantera
F7- Eje y buje
F8- Conjunto de basculante y rueda trasera
F10- Juego completo de piezas de goma
F11- Accesorios opcionales

KITS

Kit de cilindro
Kit de descarbonado
Kit total de empaques
Kit cambio de aceite
Kit tracción

MODELO ADV250R

MOTOR



E-1 Cabezote

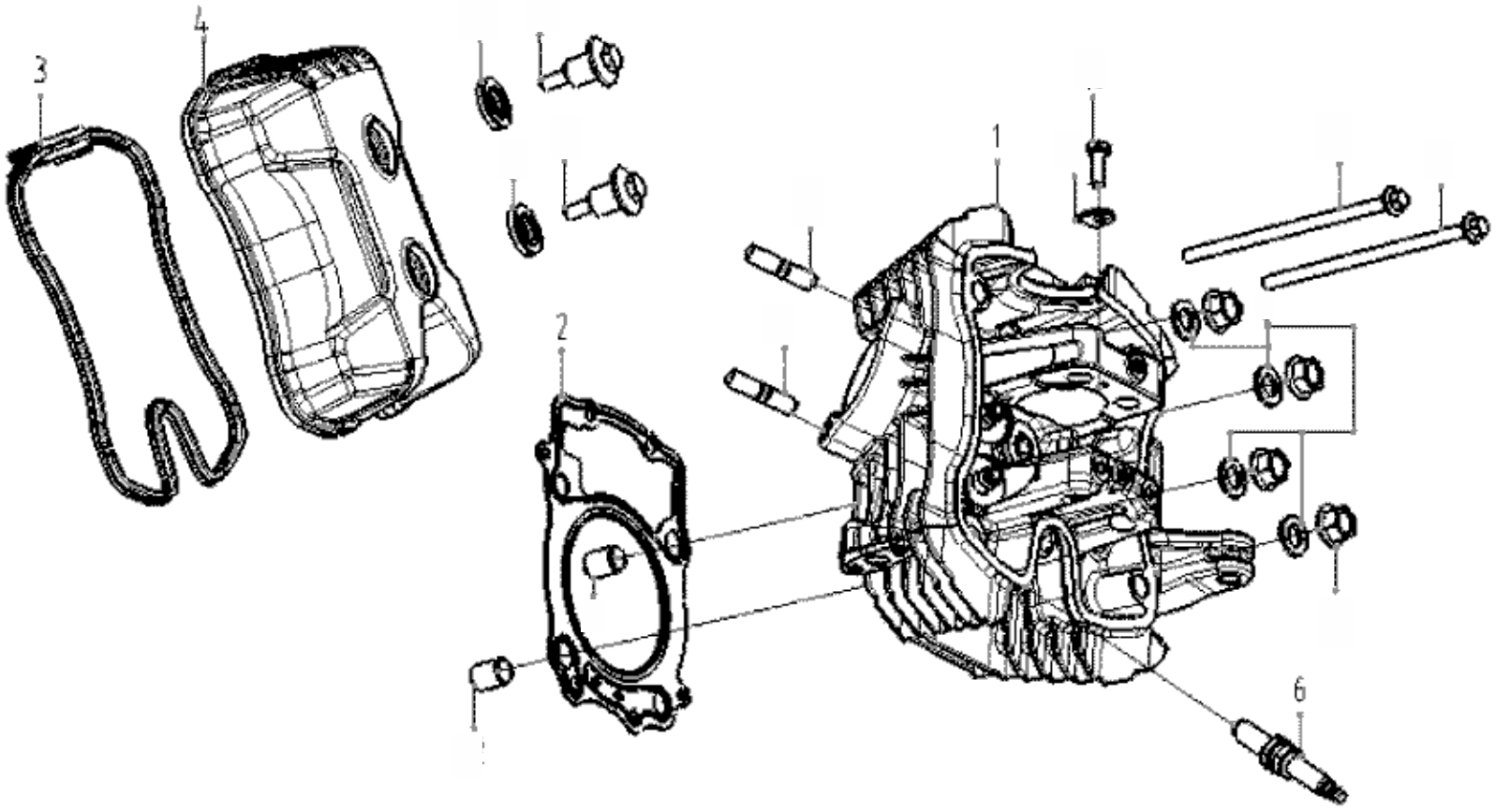

1	120080991-0006	• CABEZOTE
2	120150272-0001	• EMPAQUE DE CABEZOTE
3	120230226-0004	• EMPAQUE DE TAPA DE VÁLVULAS
4	3120250081-0001	• TAPA DE VÁLVULAS
6	270960066-0001	• BUJÍA

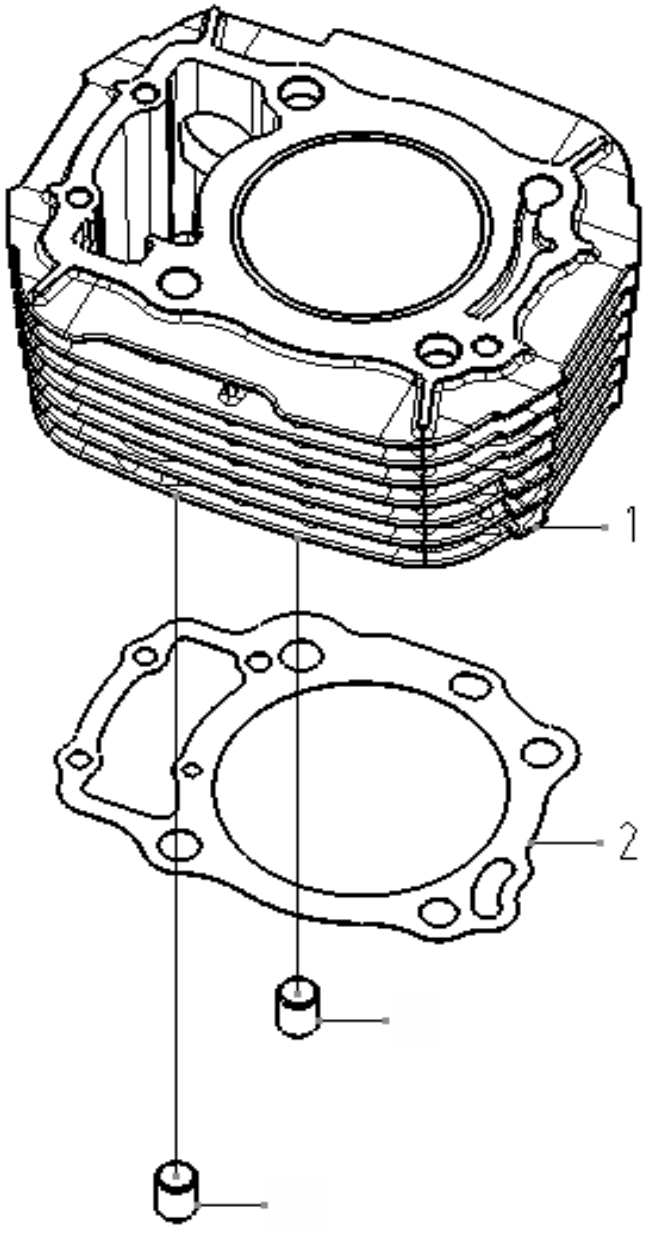

1	120020440-0014	• CILINDRO
2	120050123-0001	• EMPAQUE BASE DE CILINDRO

E-3 Tren valvular y distribución

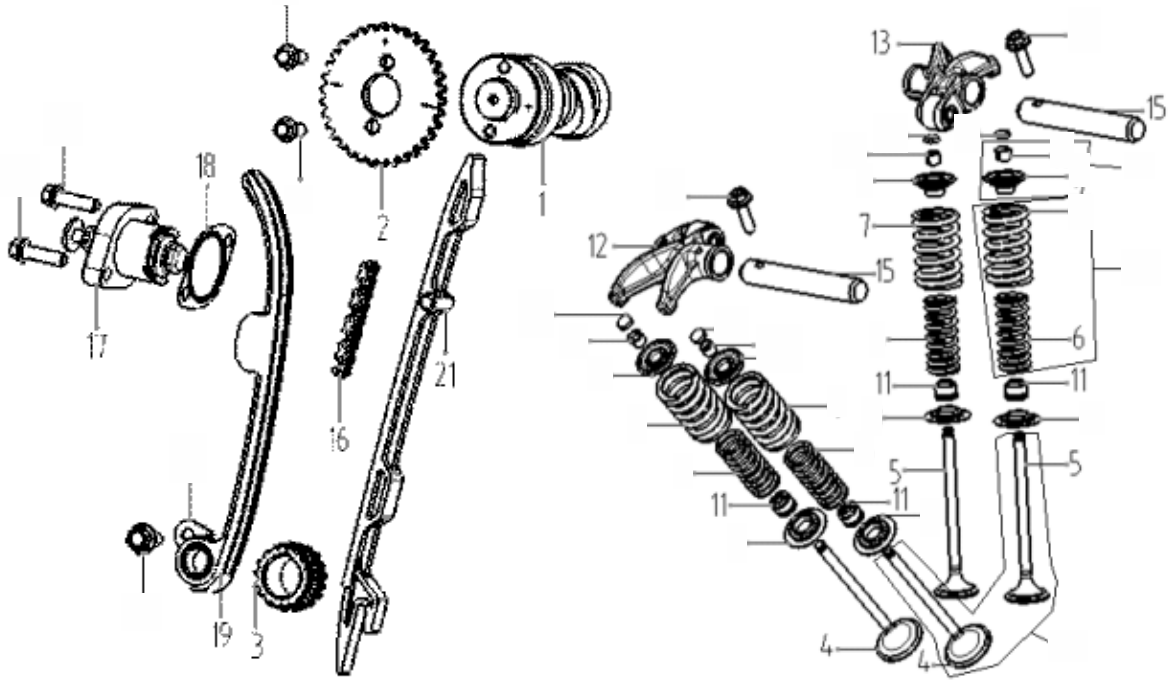

1	140020233-0001	• ÁRBOL DE LEVAS
2	140580071-0001	• PIÑÓN DE ÁRBOL DE LEVAS
3	130230081-0001	• PIÑÓN DE DISTRIBUCIÓN (CIGÜEÑAL)
4	140300129-0001	• VÁLVULA DE ADMISIÓN
5	140310129-0001	• VÁLVULA DE ESCAPE
6	3140340055-0001	• RESORTE INTERNO DE VÁLVULAS
7	3140350046-0001	• RESORTE EXTERNO DE VÁLVULAS
11	140400002-0001	• SELLO DE VÁLVULA
12	140450104-0001	• BALANCÍN DE ADMISIÓN
13	140450105-0001	• BALANCÍN DE ESCAPE
15	140510078-0001	• EJE DEL BALANCÍN
16	140610051-0001	• CADENA DE DISTRIBUCIÓN
17	140750041-0003	• TENSORA DE CADENA DE DISTRIBUCIÓN
18	140830031-0001	• EMPAQUE DE LA TENSORA DE CADENA DE DISTRIBUCIÓN
19	140910025-0001	• GUÍA TENSORA
21	141000051-0001	• GUÍA FIJA

E-4 Tapa izquierda del cárter

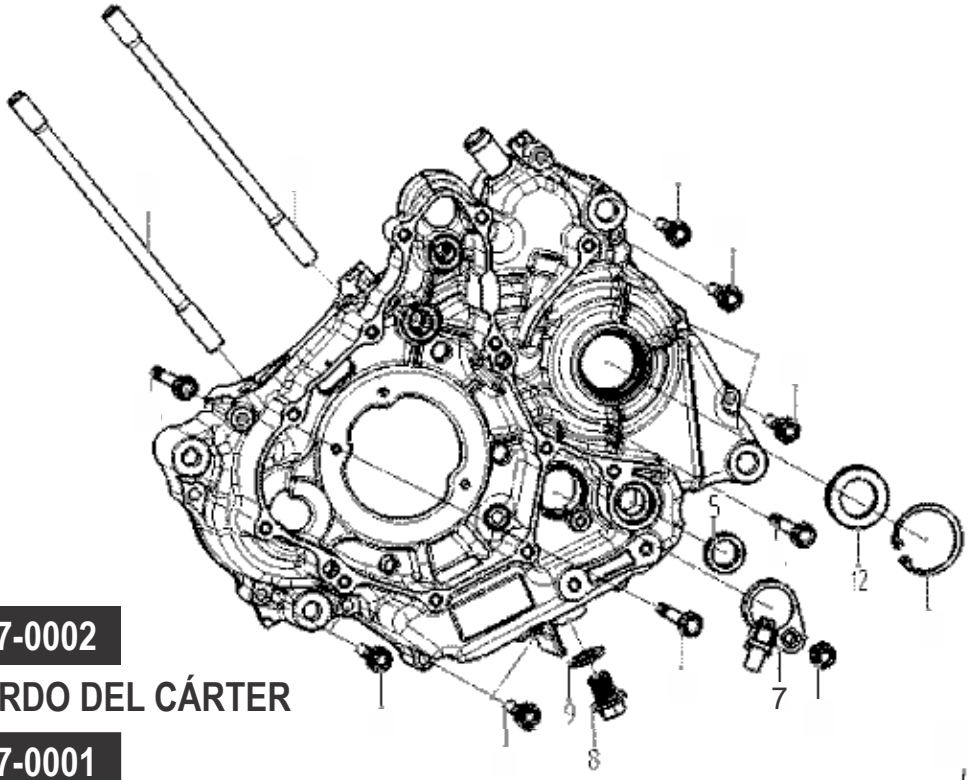

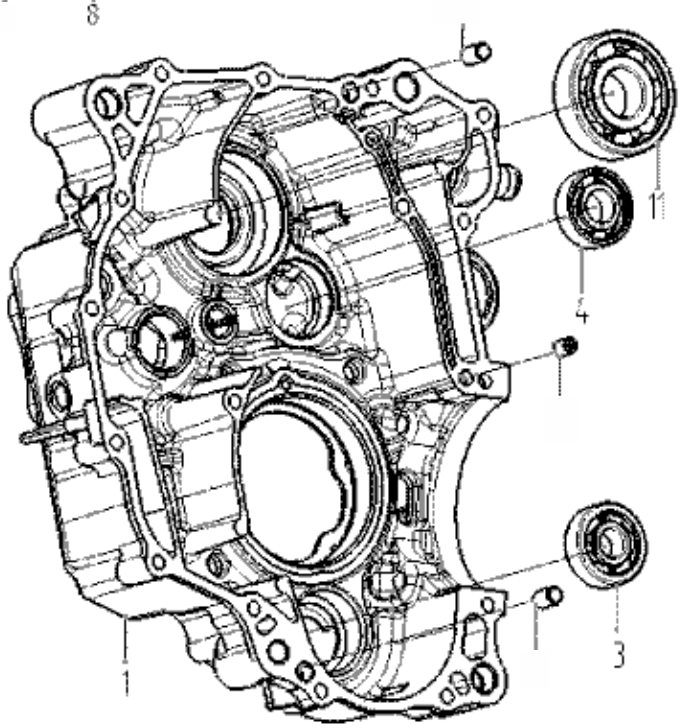

1	3380640687-0002

• BLOQUE IZQUIERDO DEL CÁRTER

3	3380630687-0001

• ROL 13x37x12

4	3380630573-0001

• ROL DE CAJA 6203-RS

5	3380650185-0001

• RETENEDOR EJE CAMBIOS

7	3270650112-0003

• SENSOR DE CAMBIOS

8	3110260003-0006

• TORNILLO TAPÓN DE ACEITE

9	3380450018-0003

• ARANDELA TAPÓN DE ACEITE

11	3380630621-0001

• ROL 6905

12	3380650177-0001

• RETENEDOR SELLO DE ACEITE 22X34X7

CATÁLOGO DE REPUESTOS

E-5 Tapa derecha del cárter

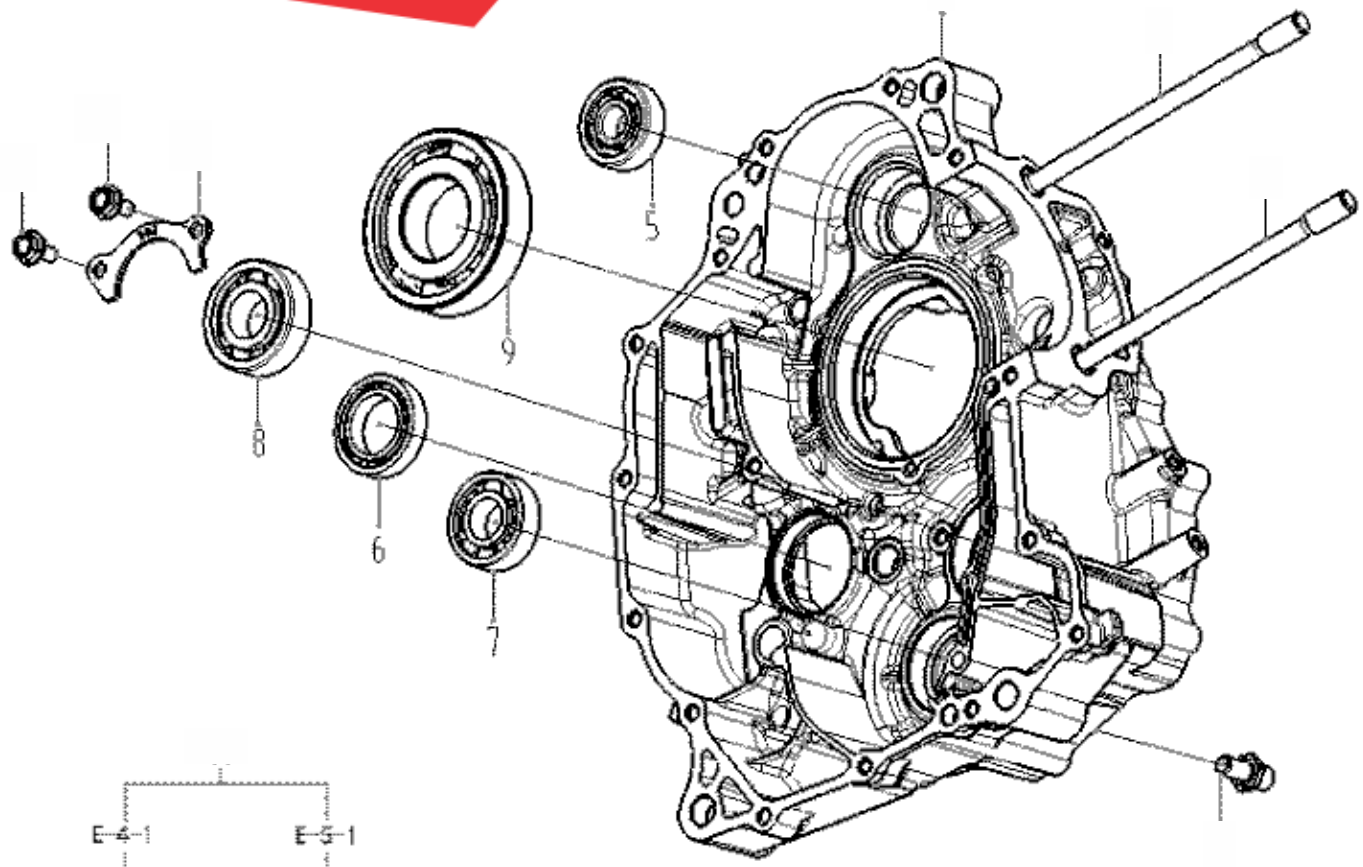

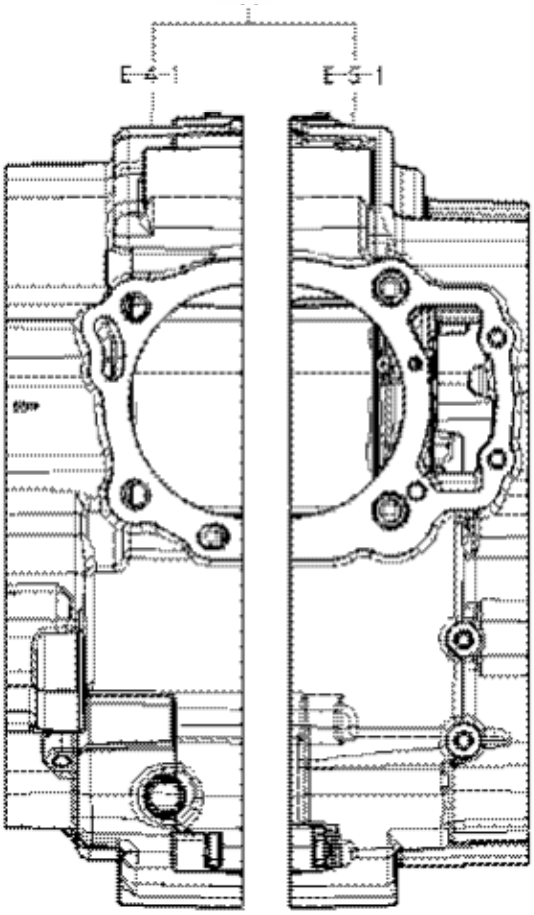

5	3380630687-0001

- ROL 13x27x12

6	3380630262-0001

- ROL DERECHO TAMBOR DE CAMBIOS

7	3380630066-0001

- ROL DE CAJA 6301-13

8	3380630005-0001

- ROL 6204

9	3380630686-0001

- RODAMIENTO DERECHO CIGÜEÑAL

E-6 Tapa derecha del embrague

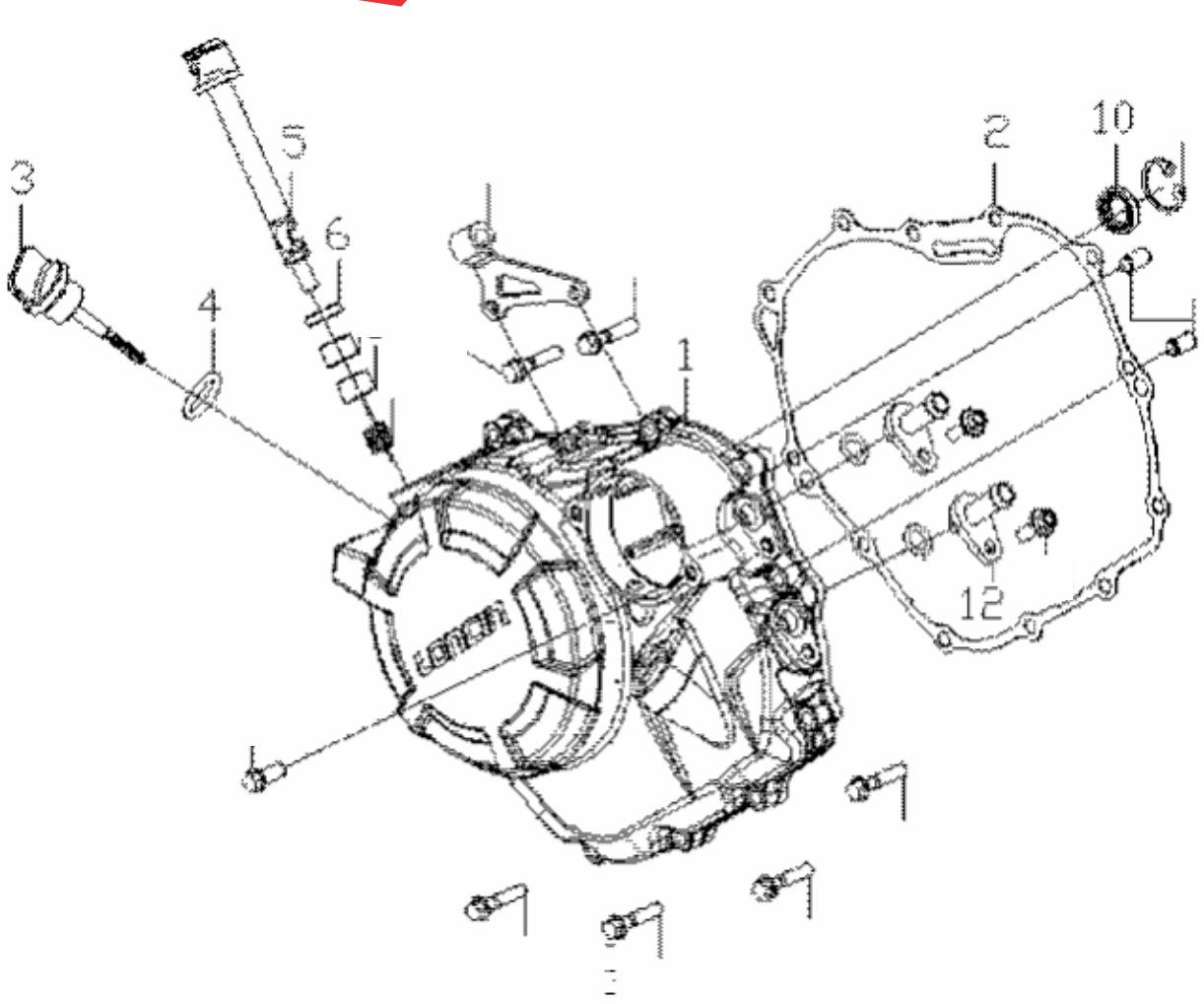

1	110600917-0018	• TAPA DERECHA DE CLUTCH
2	110620090-0001	• EMPAQUE TAPA DE CLUTCH
3	110700024-0002	• TAPA MEDIDOR DE ACEITE
4	380840006-0001	• O-RING SELLO DE TAPA MEDIDOR DE ACEITE
5	190810110-0001	• PALANCA ACCIONADORA DEL EMBRAGUE
6	380650098-0001	• RETENEDOR 12x18x5
10	380650185-0001	• RETENEDOR DE EJE DE CAMBIOS
12	380780228-0001	• SALIDAS DE MANGUERAS TUBERIAS DEL RADIADOR

E-7 Tapa izquierda del volante magnético

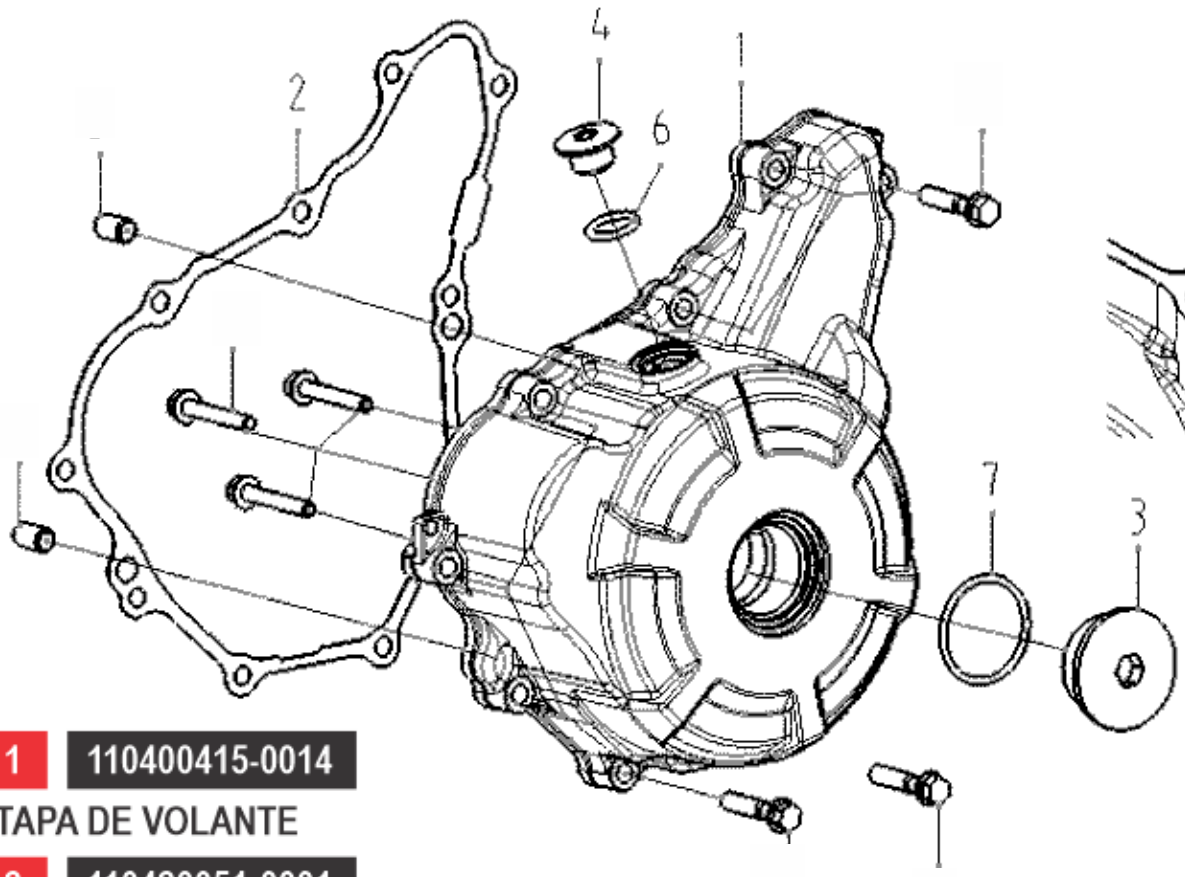

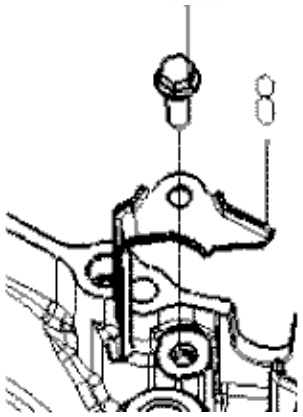

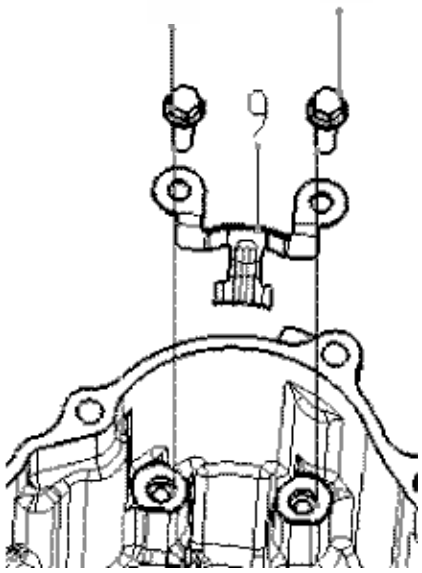

1	110400415-0014

- TAPA DE VOLANTE

2	110420051-0001

- EMPAQUE TAPA DE VOLANTE

3	110430036-0010

- TAPA AGUJERO DE VISTA

4	110440013-0005

- TAPA DEL AGUJERO DE VISTA PEQUEÑO

6	380840026-0001

- ORING DE TAPA DE AGUJERO DE VISTA PEQUEÑO

7	380840245-0001

- ORING TAPA DE VOLANTE

8	190470122-0001

- PROTECTOR INTERNO DE CABLE DE BOBINAS

9	190470123-0001

- PROTECTOR DE BOBINA CAPTORA (CKP)

E-8 Conjunto de cigüeñal y pistón

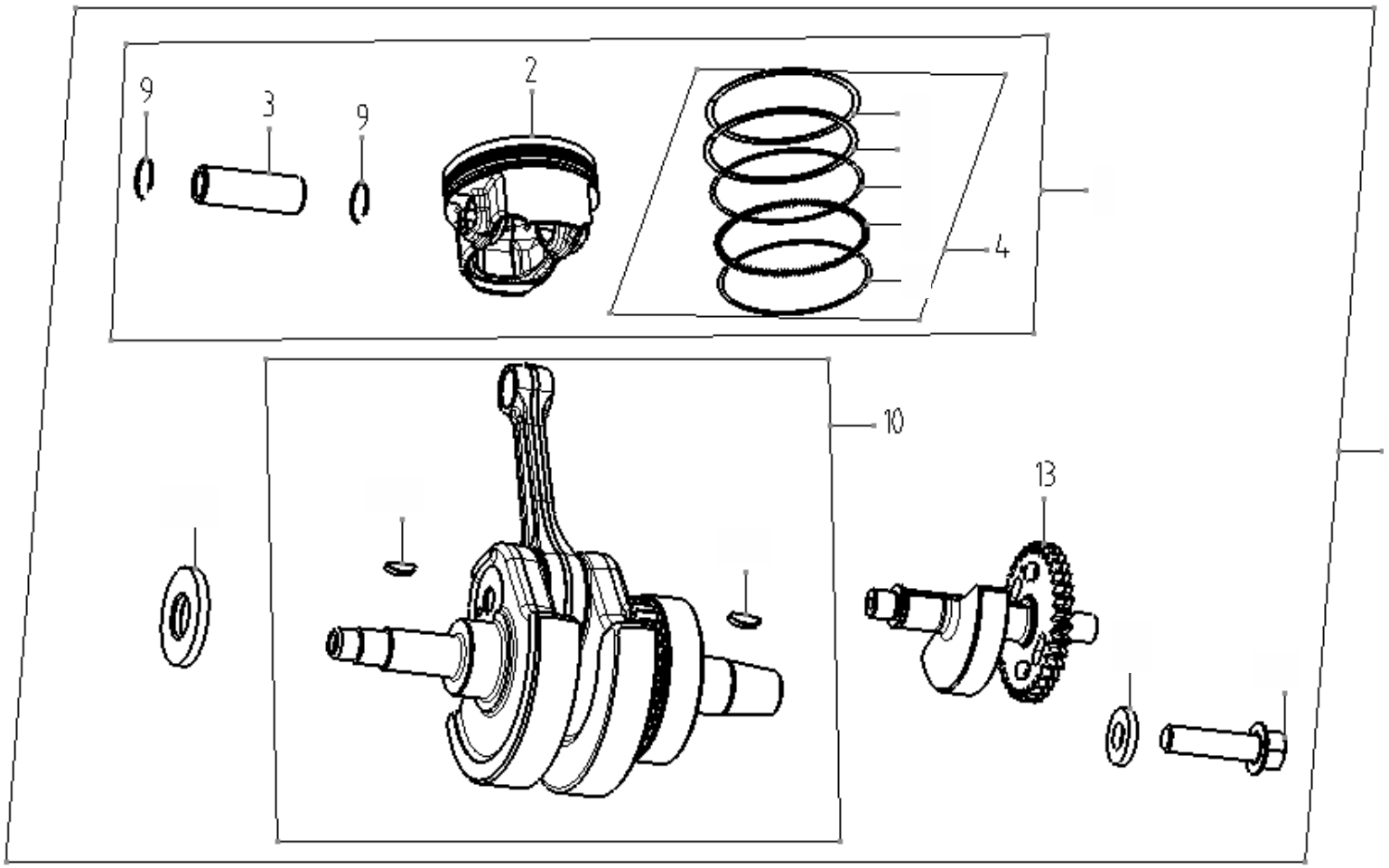

2	130030339-0001	• PISTÓN
3	130060100-0001	• EJE DE PISTÓN
4	130070298-0001	• KIT DE ANILLOS DEL PISTÓN
9	3380560134	• SEGURO DE PISTÓN
10	130140322-0001	• CIGÜEÑAL COMPLETO
13	3130430048-0001	• CONTRAPESA DE MOTOR

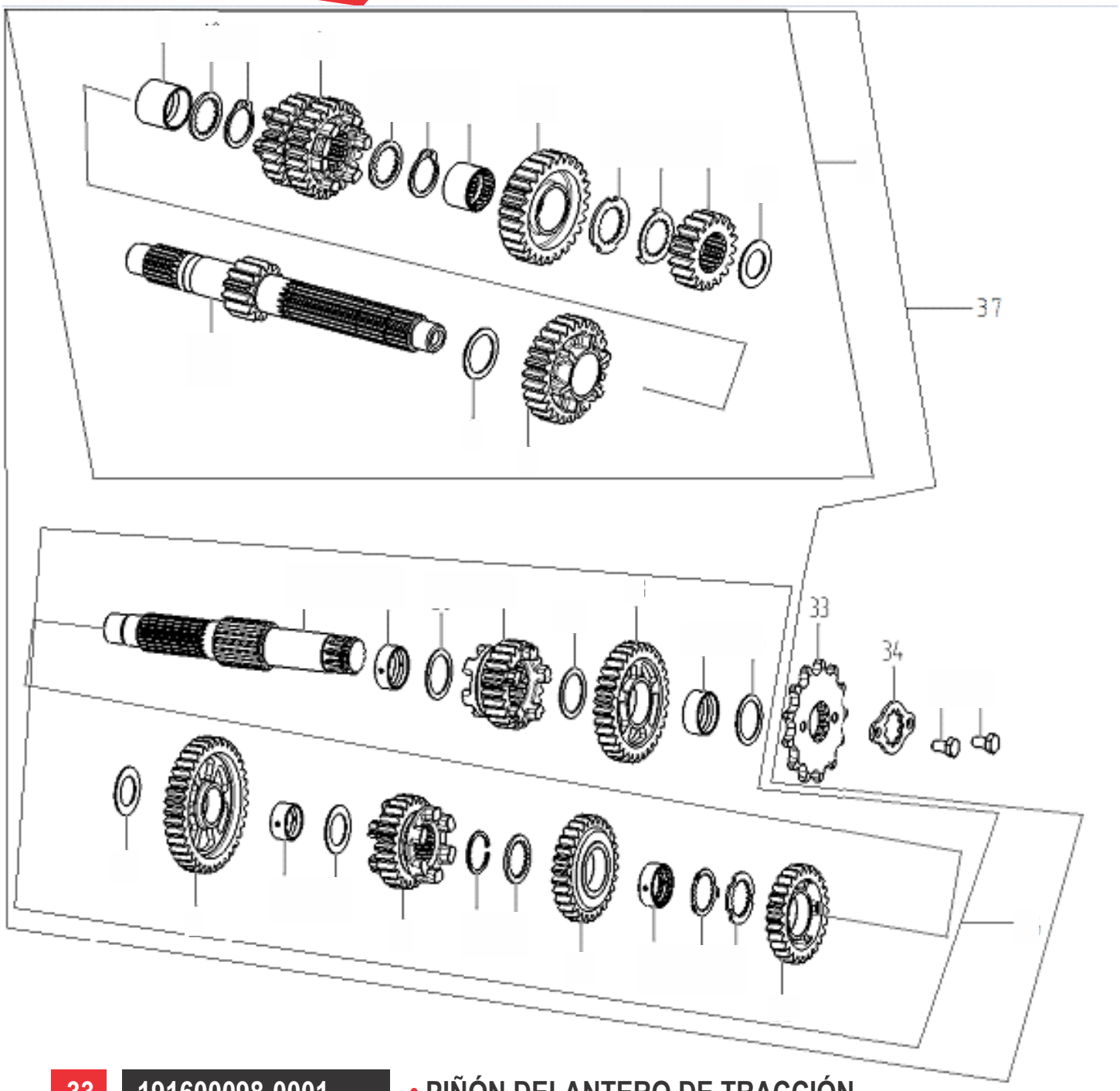

33	191600098-0001	• PIÑÓN DELANTERO DE TRACCIÓN
34	191610014-0001	• SEGURO DEL PIÑÓN DELANTERO DE TRACCIÓN
37	500290549-0001	• PIÑÓN CAJA DE CAMBIOS

E-10 Sistema sincronizador de la caja de cambios

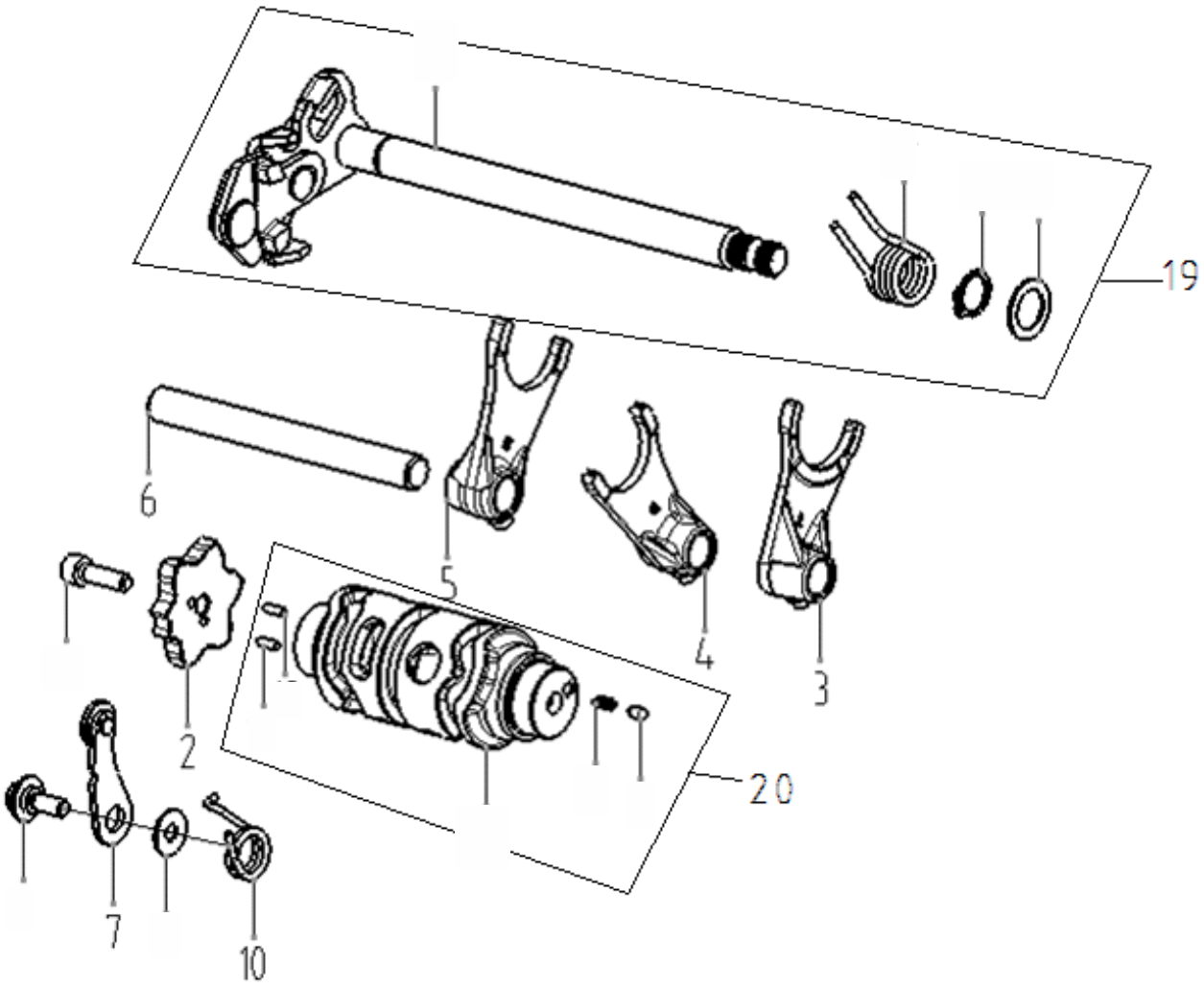

2	192100024-0001	• ESTRELLA SELECTORA DE CAMBIOS
3	192120144-0001	• UÑA SINCRONIZADORA DE CAMBIO DERECHA
4	192120145-0001	• UÑA SINCRONIZADORA DE CAMBIOS CENTRAL
5	192120146-0001	• UÑA SINCRONIZADORA DE CAMBIOS IZQUIERDA
6	192130066-0001	• RASPÍN DE TAMBOR DE POSICIÓN DE CAMBIOS
7	192190022-0001	• PLATO SINCRONIZADOR DE CAMBIOS
10	381160307-0001	• RESORTE PALANCA DE CAMBIOS
19	192320154-0001	• EJE DE CAMBIOS
20	192060125-0001	• TAMBOR DE POSICIÓN DE CAMBIOS

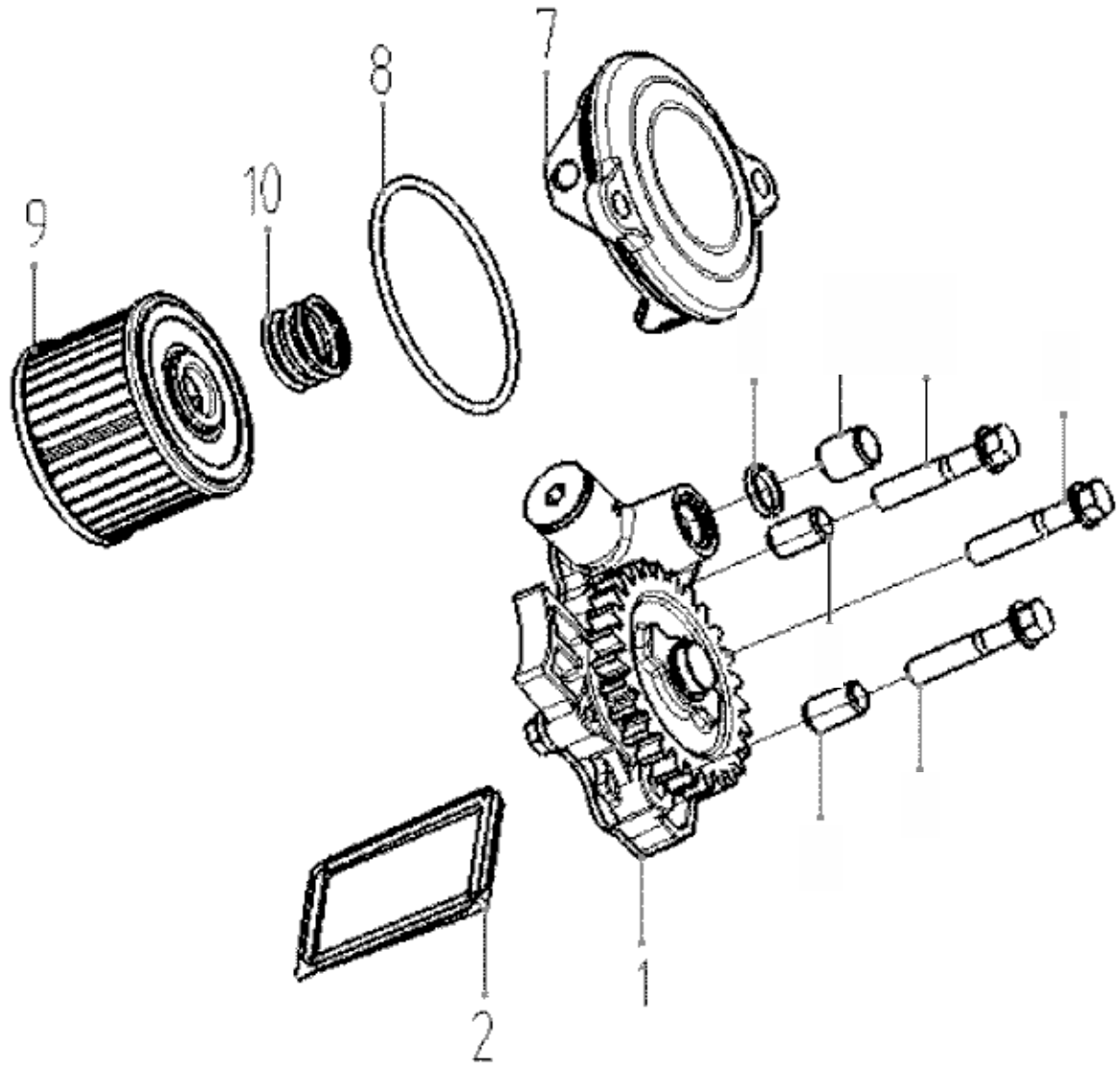

1	150010141-0001	• BOMBA DE ACEITE
2	150290047-0001	• FILTRO DE ACEITE
7	3150360037-0009	• TAPA DE FILTRO DE ACEITE
8	380840179-0001	• O-RING TAPA DEL FILTRO DE ACEITE
9	150350021-0001	• FILTRO DE ACEITE (PAPEL)
10	381150726-0001	• RESORTE DE FILTRO DE ACEITE

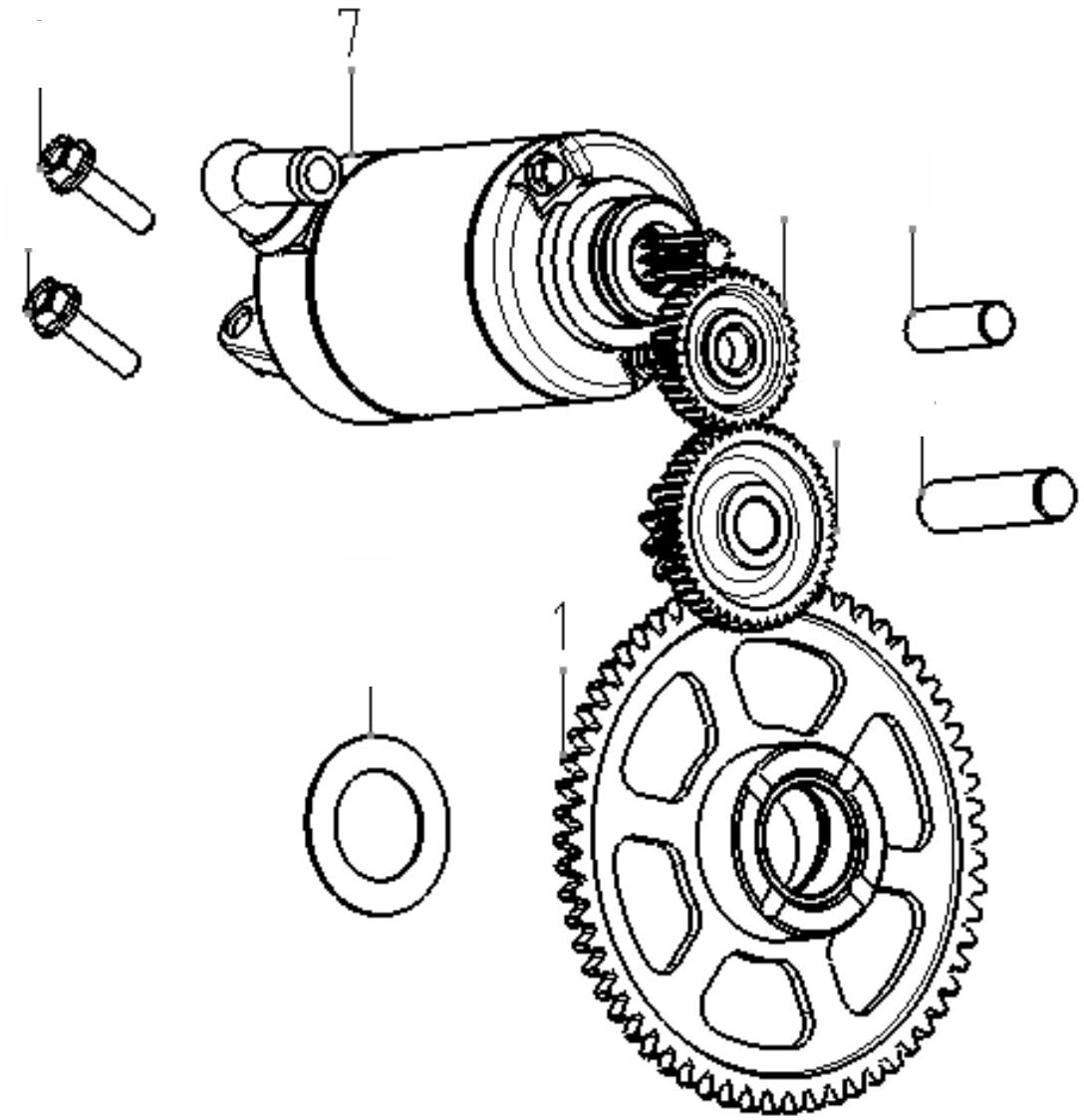

1	193240059-0001	• PÍÑÓN DE VOLANTE
7	270350133-0001	• MOTOR DE ARRANQUE

E-13 Conjunto de embrague

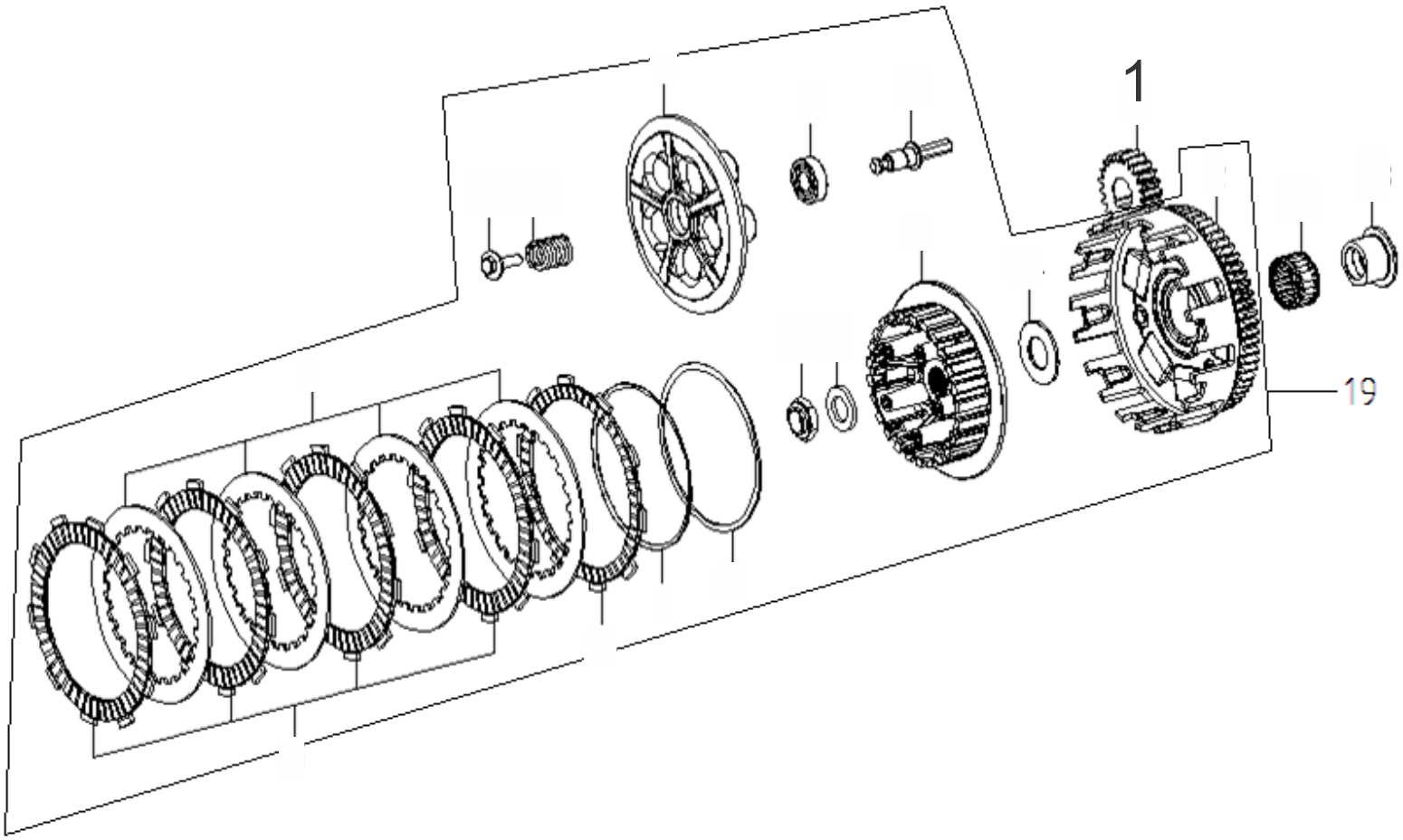

1	190030091-0001	• PÍÑÓN DE ATAQUE
19	500280414-0001	• CLUTCH

E-14 Generador eléctrico

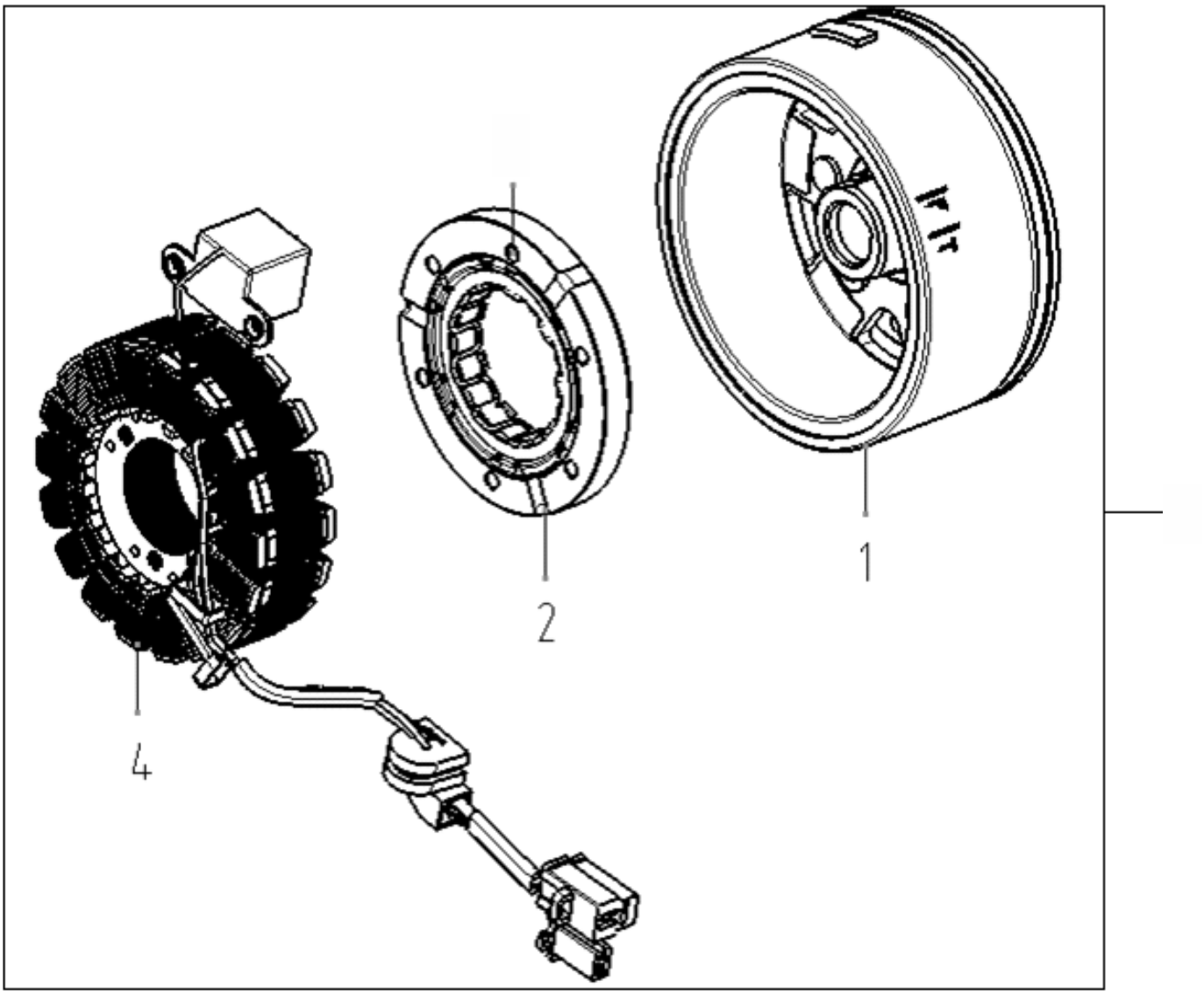

1	3270020571-0001	• IMÁN DE BOBINA
2	193100005-0001	• RASH DE ARRANQUE
4	3270100380-0004	• BOBINA 18 NÚCLEOS

MODELO

ADV250R

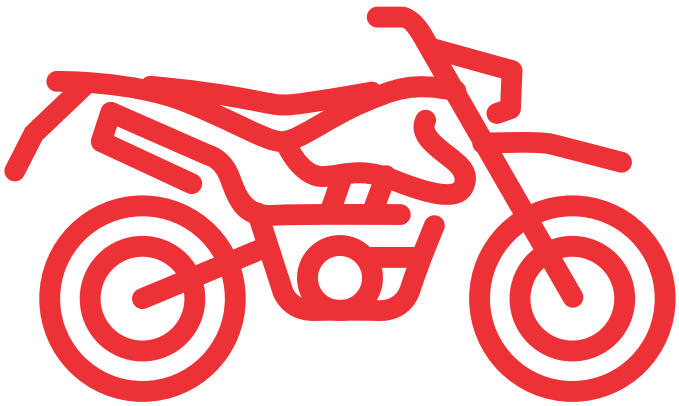

CHASIS



CATÁLOGO DE REPUESTOS

F1 - Montaje del motor

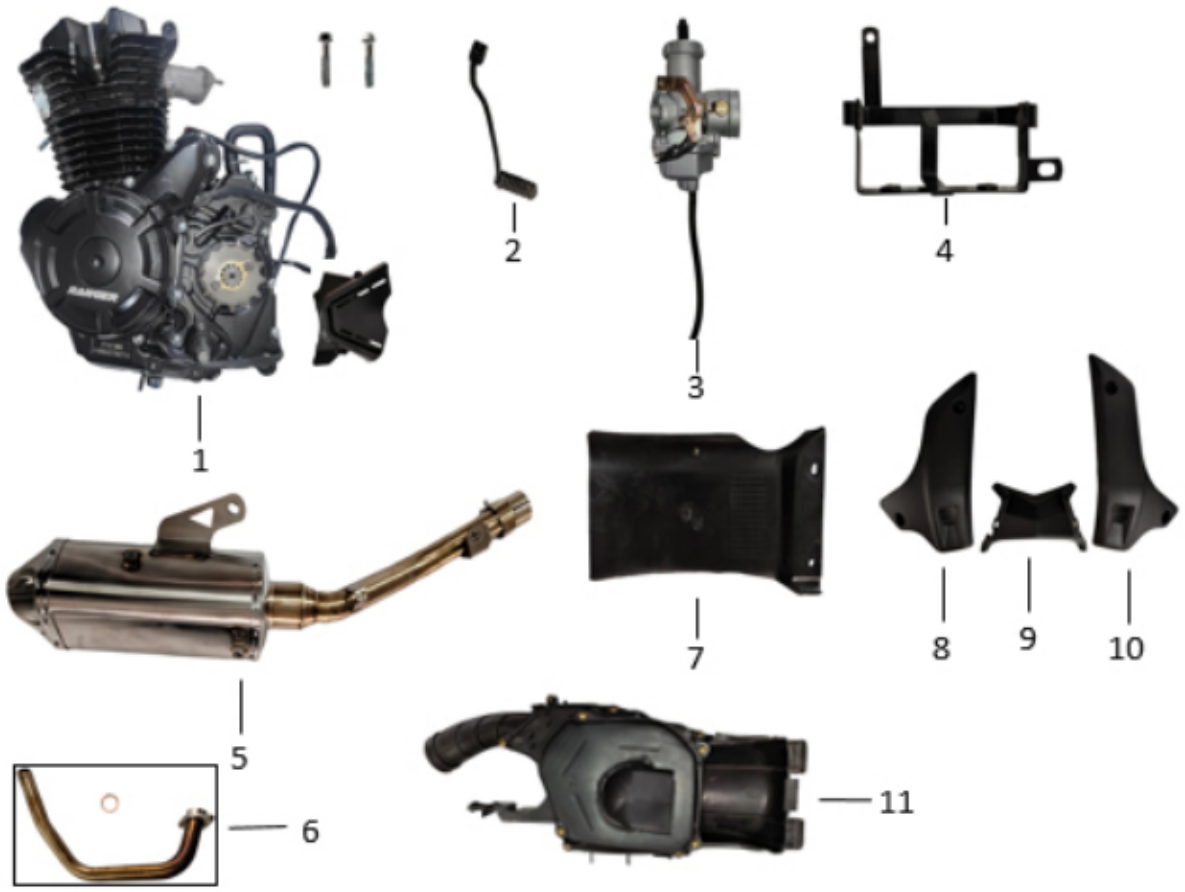

1	100010062-0015	• MOTOR
2	3193700429-0002	• PATILLA DE CAMBIOS
3	120030037-0002	• CARBURADOR
4	230050013-0001	• CANASTA DE LA BATERÍA
5	130020123-0001	• CATALIZADOR MUFLA PARTE (2)
6	130010090-0001	• CODO DE MUFLA PARTE (1)
7	210210006-0001	• GUARDABARRO TRASERO
8	220030011-0001	• TAPA IZQUIERDA DEL MOTOR
9	210270003-0001	• TAPA CENTRAL DEL MOTOR
10	220030012-0001	• TAPA DERECHA DEL MOTOR
11	130030043-0001	• DEPURADOR (FILTRO DE AIRE)

F2 - Montaje del chasis (1)

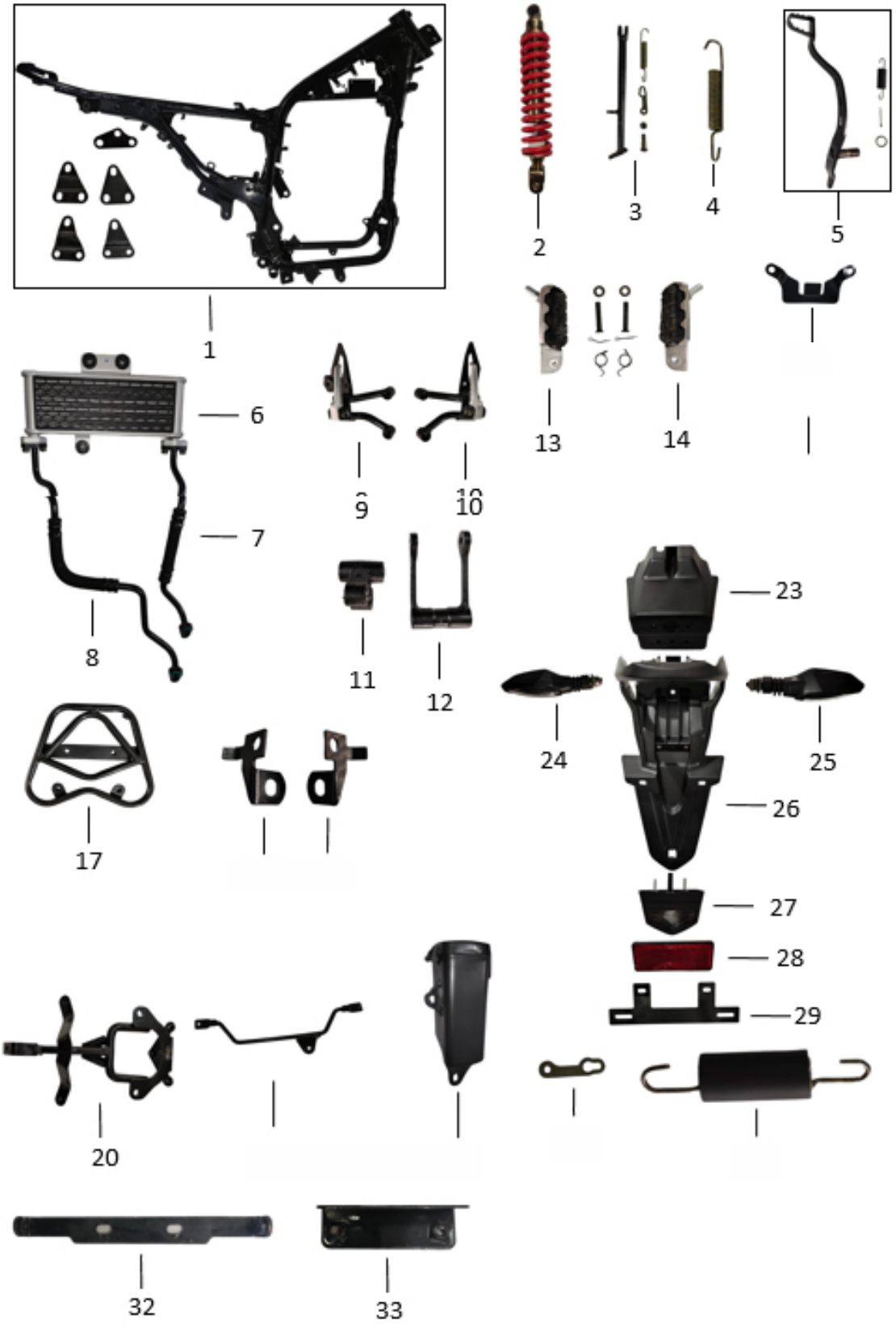

F2 - Montaje del chasis (2)

1	110010095-0001	• MARCO
2	160030038-0001	• COMPENSADOR TRASERO
3	160100032-0004	• PATILLA LATERAL
4	250010009-0001	• RESORTE DE LA PATILLA LATERAL
5	140070027-0001	• PATILLA DE FRENO TRASERO
6	100050001-0001	• RADIADOR
7	100060026-0001	• MANGUERA DE RADIADOR CORTA + O-RING
8	100060025-0001	• MANGUERA DE RADIADOR LARGA + O-RING
9	160080025-0001	• REPOSAPIE DERECHO TRASERO
10	160070025-0001	• REPOSAPIE IZQUIERDO DERECHO
11	160120006-0001	• RÓTULA DE SUSPENSIÓN
12	160130007-0001	• MUÑECO DE SUSPENSIÓN
13	160060016-0001	• REPOSAPIE DERECHO DELANTERO
14	160050018-0001	• REPOSAPIE IZQUIERDO DELANTERO
17	200030023-0001	• PARRILLA TRASERA
20	230090050-0001	• SOPORTE DE FOCO
23	210250003-0001	• PORTALUZ DE PLACA TRASERA
24	180080012-0004	• DIRECCIONAL TRASERO IZQUIERDO
25	180090012-0004	• DIRECCIONAL TRASERO DERECHO
26	210150020-0001	• GUARDABARRO TRASERO
27	180100003-0002	• LUZ DE PLACA TRASERA
28	180130010-0001	• REFLECTOR TRASERO
29	230080009-0001	• SOPORTE DE PLACA TRASERA

F3 - Conjunto del manillar (1)

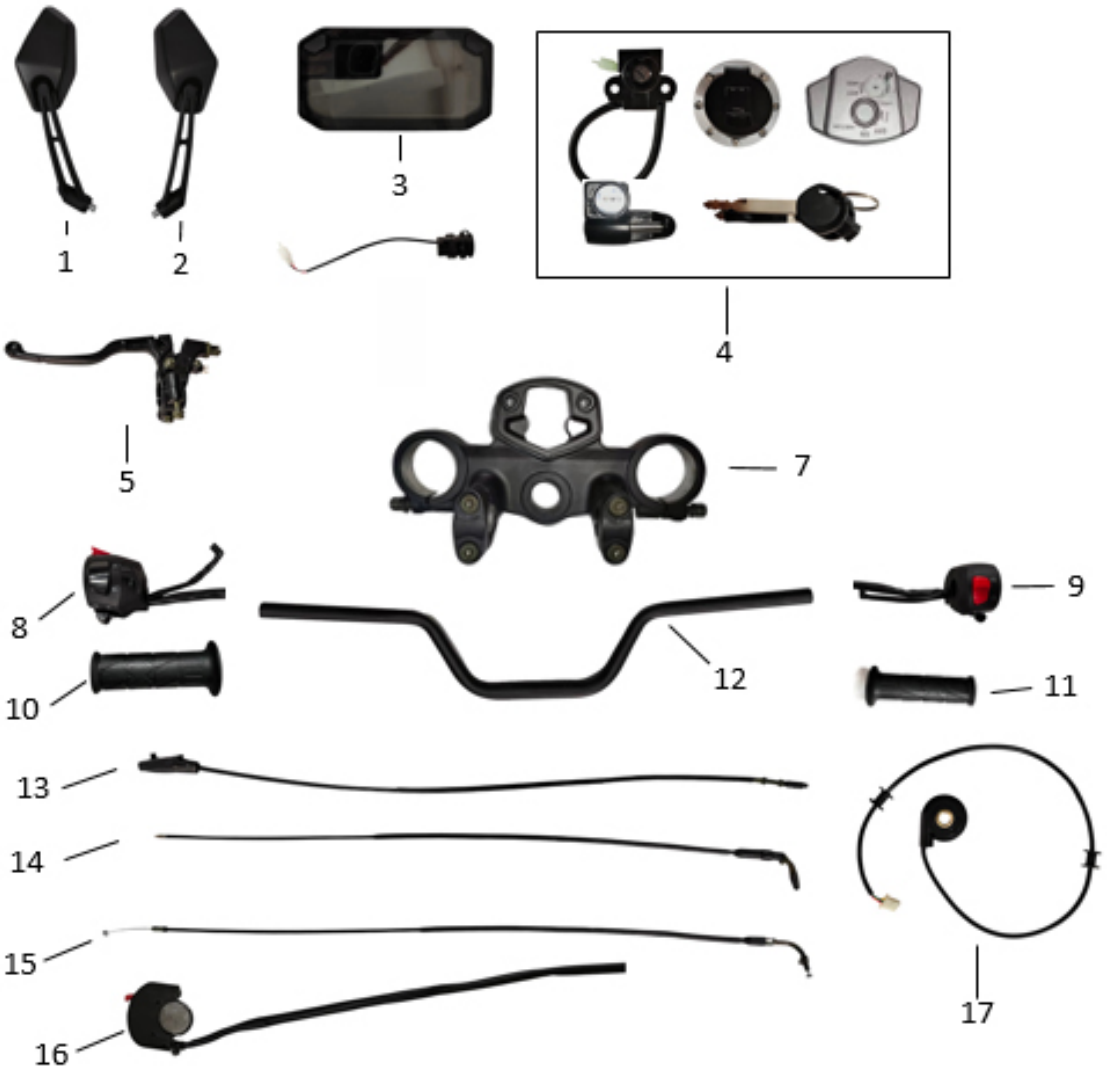

1	180150004-0003	• RETROVISOR IZQUIERDO
2	180160004-0003	• RETROVISOR DERECHO
3	180010044-0001	• TACÓMETRO
4	170010027-0001	• JUEGO DE LLAVINES
5	190180005-0001	• MANILLA IZQUIERDA
7	190020024-0001	• ESTERCIO SUPERIOR
8	190160015-0001	• MANDO IZQUIERDO
9	190170013-0001	• MANDO DERECHO
10	190150002-0002	• PUÑO IZQUIERDO

F3 - Conjunto del manillar (2)



11	190140002-0002	• PUÑO DERECHO
12	190060046-0001	• MANIVELA
13	190080053-0001	• CABLE DE CLUTCH
14	190090055-0001	• CABLE DE ACELERADOR
15	190120023-0001	• CABLE SHOCK
16	190220004-0001	• MANDO DE LUCES EXPLORADORAS
17	140170001-0003	• SENSOR DE VELOCIDAD

CATÁLOGO DE REPUESTOS

F4 - Ensamblaje de paneles de carrocería



1	260090026-0035	• TANQUE DE GASOLINA
2	210040095-0015	• TAPA LATERAL CON CILINDRAJE IZQUIERDA
3	210040094-0015	• TAPA LATERAL CON CILINDRAJE DERECHA
12	210010004-0001	• GUARDABARROS DELANTERO (SECCIÓN DELANTERA)
13	210010005-0001	• GUARDABARROS DELANTERO (SECCIÓN TRASERA)
14	210200006-0003	• CUBIERTA DECORATIVA DE TACOMETRO
15	180020010-0001	• SENSOR DE GASOLINA
16	120020009-0001	• LLAVE DE PASO (GASOLINA)
17-1	200010043-0009	• ASIENTO ROJO
17-2	200010043-0010	• ASIENTO NEGRO
18	210170010-0001	• CUBIERTA DEL SILENCIADOR

F5 - Conjunto eléctrico del faro delantero (1)



1	180040035-0001	• FOCO PRINCIPAL
2	220040006-0001	• SOPORTE DEL PARABRISAS
3	220040005-0001	• PARABRISAS
4	210030064-0001	• SOPORTE DE TACÓMETRO
5	200060037-0001	• SOPORTE DE BARRA PROTECTORA
7	180030001-0001	• PITO
8	170060001-0001	• RELAY DE ARRANQUE
9	170040003-0001	• CDI
10	170020027-0002	• BATERÍA
11	170090021-0006	• ARNÉS PRINCIPAL

F5 - Conjunto eléctrico del faro delantero (2)



12	180050011-0003	• LUZ TRASERA (STOP)
13	180110004-0001	• LUZ DE TAPA CON LOGO IZQUIERDA
14	180120004-0001	• LUZ DE TAPA CON LOGO DERECHA
15	170030011-0001	• REGULADOR DE VOLTAJE
16	170050011-0001	• BOBINA DE ALTA
17	170070001-0001	• FLASHER DE DIRECCIONALES
18	180060012-0004	• DIRECCIONAL TRASERA (IZQUIERDA)
19	180070012-0004	• DIRECCIONAL TRASERA (DERECHA)
20	210030061-0001	• CARCASA DE FOCO DELANTERO

CATÁLOGO DE REPUESTOS

F6- Conjunto de suspensión delantera



1	160010044-0009	• AMORTIGUADOR DELANTERO (IZQUIERDO)
2	160020044-0009	• AMORTIGUADOR DELANTERO (DERECHO)
4	190010037-0001	• HORQUILLA DELANTERA
5	190050025-0001	• JUEGO DE COPAS
6	180140001-0001	• REFLECTIVO LATERAL
9	140010028-0001	• ARO (DELANTERO)
10	140030002-0001	• LLANTA (DELANTERA)
12	140120003-0001	• DISCO DE FRENO (DELANTERO)
13	190070011-0001	• ROLES DE HORQUILLA DELANTERA

F7- Eje y buje



9	240010066-0001	• EJE DE LA RUEDA (DELANTERA)
10	240010020-0001	• EJE DE LA HORQUILLA (TRASERA)
11	240010032-0001	• EJE DE LA RUEDA (TRASERA)

F8- Conjunto de basculante y rueda trasera (1)



1	150100004-0002	• GUÍA DE LA CADENA
2	150030002-0001	• CADENA (520H)
3	150050002-0001	• TENSOR DE LA CADENA
4	150080012-0001	• CUBRE CADENA
6	210120010-0004	• TAPA FINAL (CUBRE COLA)
7	140150003-0001	• DISCO DE FRENO (TRASERO)

F8- Conjunto de basculante y rueda trasera (2)



8	150020001-0001	• PIÑÓN TRASERO
9	140050002-0001	• LLANTA TRASERA
10	140020027-0001	• ARO (TRASERO)
13	160040078-0001	• HORQUILLA TRASERA
14	200050008-0002	• AGARRADERA TRASERA (IZQUIERDA)
15	200050009-0002	• AGARRADERA TRASERA (DERECHA)
16	150040001-0002	• DESLIZADOR DE CADENA

F10- Juego completo de piezas de goma

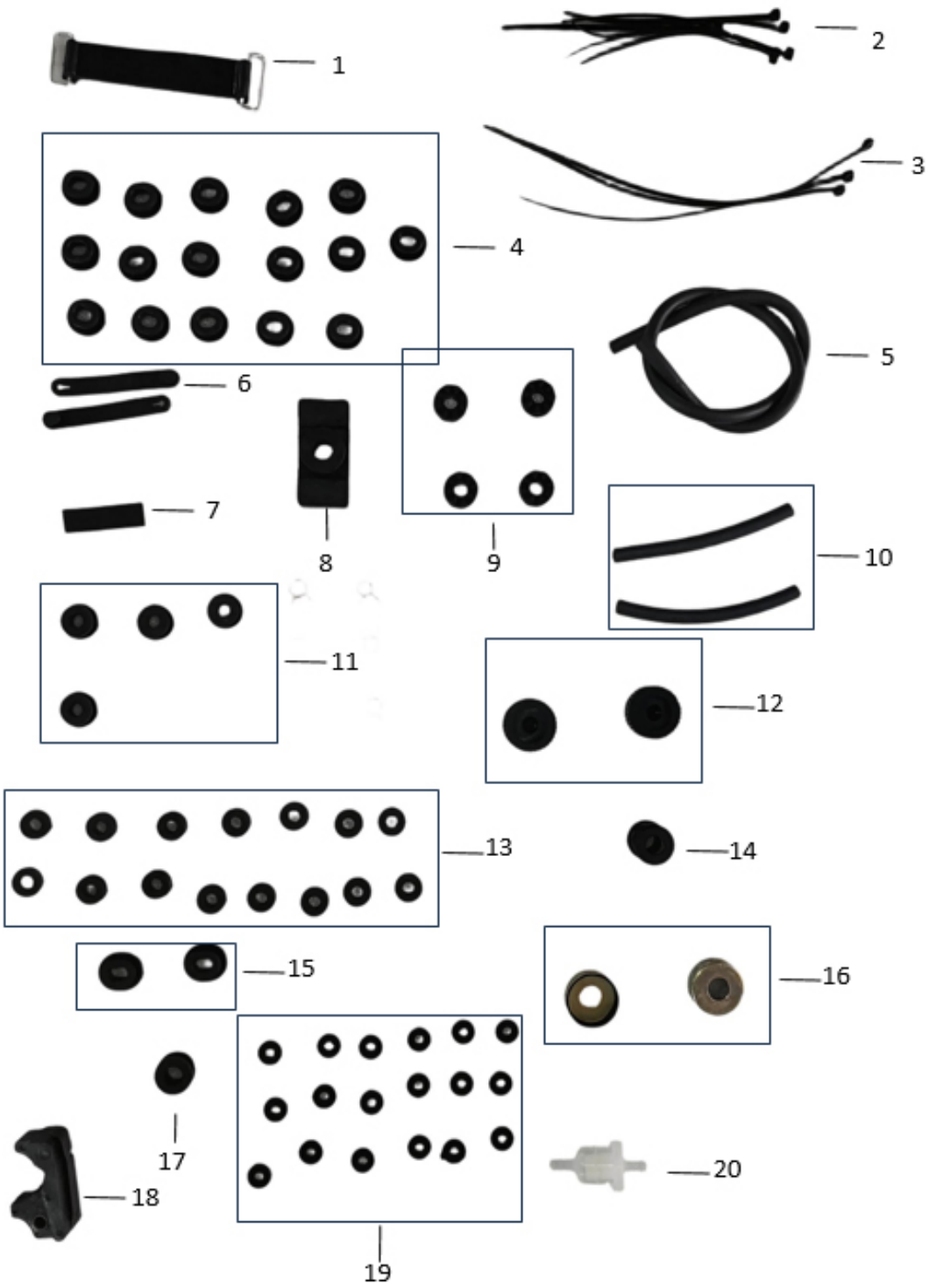

1-20	260020034-0003	• TODAS LAS PIEZAS DE GOMA

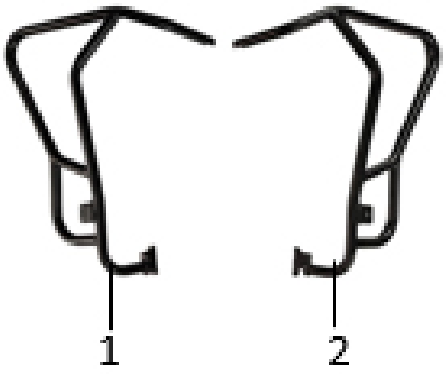





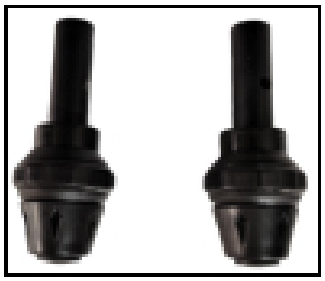

1	200060036-0001	• PARACHOQUES IZQUIERDO
2	200060035-0001	• PARACHOQUES DERECHO
4	220010039-0001	• HAND GUARD (IZQUIERDO)
5	220010040-0001	• HAND GUARD (DERECHO)
7	280070081-0001	• SLIDER DECORATIVO

MODELO
ADV250R

KITS



CATÁLOGO DE REPUESTOS

Kit de cilindro

30-RP-ADV-KIT1

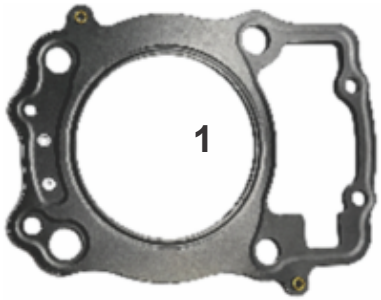

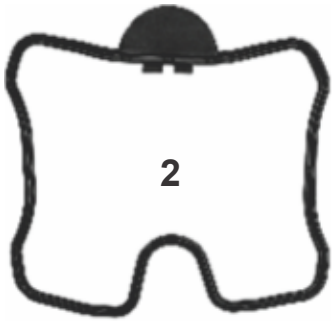

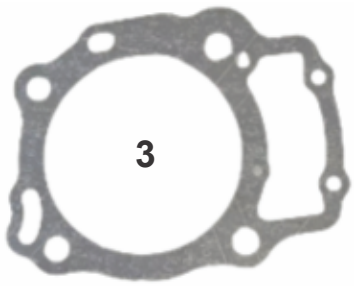

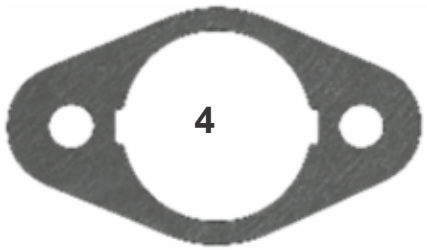



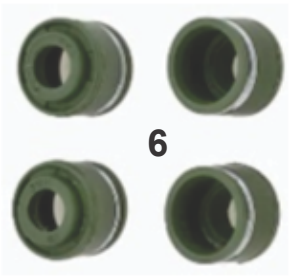



1	120150272-0001	• EMPAQUE DE CABEZOTE	1
2	120230226-0004	• EMPAQUE DE TAPA DE VÁLVULAS	1
3	120050123-0001	• EMPAQUE BASE DE CILINDRO	1
4	140830031-0001	• EMPAQUE DE LA TENSORA DE CADENA DE DISTRIBUCIÓN	1
5	120020440-0014	• CILINDRO	1
6	140400002-0001	• SELLO DE VÁLVULA	2
7	130030339-0001	• CONJUNTO DE PISTÓN	1

MODELO

ADV250R

CATÁLOGO DE REPUESTOS

Kit de descarbonado

30-RP-ADV-KIT2



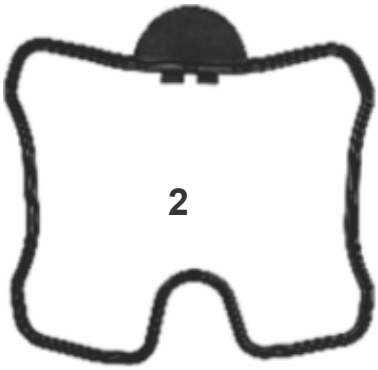

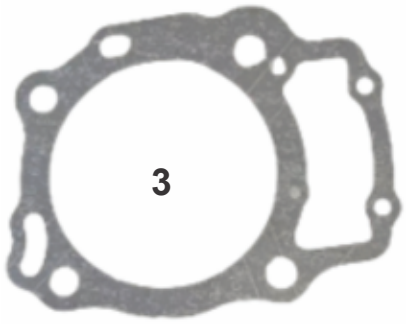

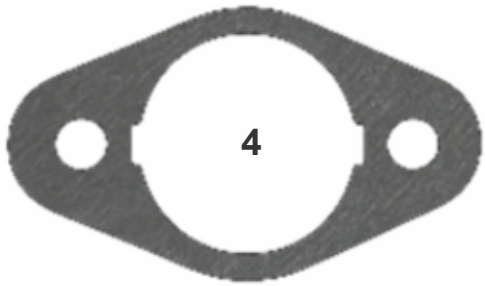

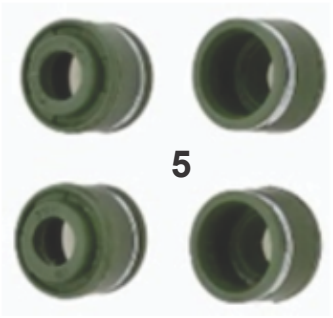

1	120150272-0001	• EMPAQUE DE CABEZOTE	1
2	120230226-0004	• EMPAQUE DE TAPA DE VÁLVULAS	1
3	120050123-0001	• EMPAQUE BASE DE CILINDRO	1
4	140830031-0001	• EMPAQUE DE LA TENSORA DE CADENA DE DISTRIBUCIÓN	1
5	140400002-0001	• SELLO DE VÁLVULA	2

MODELO

ADV250R

CATÁLOGO DE REPUESTOS

Kit total de empaques

30-RP-ADV-KIT3

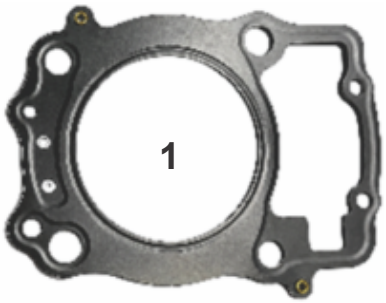

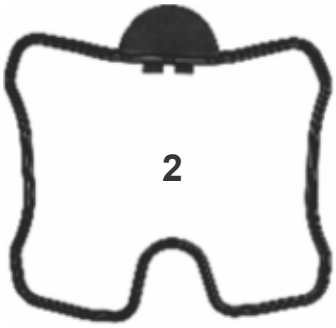

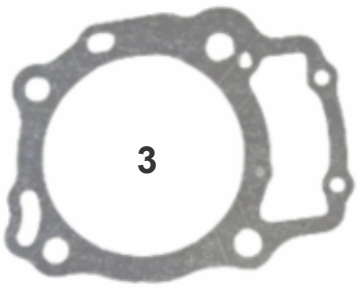

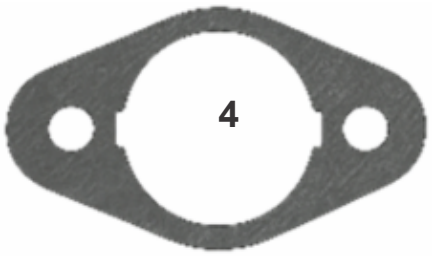

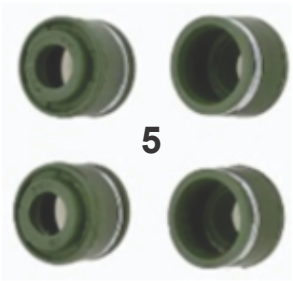

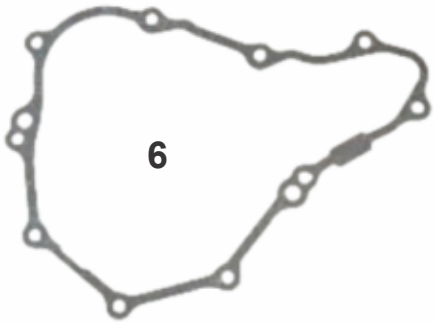

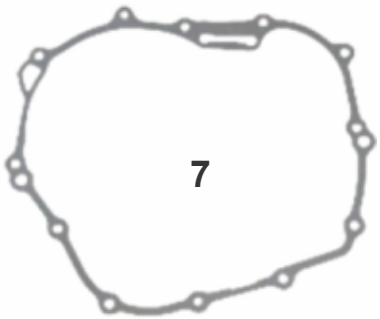

1	120150272-0001	• EMPAQUE DE CABEZOTE	1
2	120230226-0004	• EMPAQUE DE TAPA DE VÁLVULAS	1
3	120050123-0001	• EMPAQUE BASE DE CILINDRO	1
4	140830031-0001	• EMPAQUE DE LA TENSORA DE CADENA DE DISTRIBUCIÓN	1
5	140400002-0001	• SELLO DE VÁLVULA	2
6	110620090-0001	• EMPAQUE TAPA DERECHA DEL EMBRAGUE	1
7	110420051-0001	• EMPAQUE TAPA IZQUIERDA DE VOLANTE	1

CATÁLOGO DE REPUESTOS

Kit cambio de aceite

30-RP-ADV-KIT4



1	380840179-0001	• O-RING TAPA DEL FILTRO DE ACEITE	1
2	150350021-0001	• FILTRO DE ACEITE (PAPEL)	1
3	380450018-0003	• ARANDELA PERNO DRENAJE DE ACEITE	1

CATÁLOGO DE REPUESTOS

Kit tracción

30-RP-ADV-KIT5







1	191600098-0001	• PIÑÓN DELANTERO DE TRACCIÓN	1
2	150030002-0001	• CADENA DE TRACCIÓN	1
3	150020001-0001	• PIÑÓN TRASERO	1