MODELO

ZR300L



RAMBIKE

CONTENIDO

MOTOR

E-1 - Componentes de culata
E-2 - Componentes del bloque de cilindro
E-3 - Tren de válvulas
E-4 - Conjunto del cárter
E-5 - Conjunto de la tapa del cárter derecho
E-6 - Conjunto de la tapa del cárter izquierdo
E-7 - Conjunto de cigüeñal y biela
E-8 - Mecanismo de transmisión
E-9 - Componentes del mecanismo de transmisión
E-10 - Mecanismo de lubricación
E-11 - Componentes de arranque eléctrico
E-13 - Componentes del embrague
E-14 - Conjunto de estator
E-15 - Accesorios especiales
E-16 - Bomba de aceite

CHASIS

Conjunto del motor
Partes eléctricas
Conjunto de faro
Pilar de dirección
Conjunto de ruedas/Neumáticos/Frenos de disco
Conjunto de asiento
Componentes plásticos
Amortiguador / Mufla
Marco
Tanque
Conjunto de bastidor de suspensión del motor
Guardabarros trasero y luz trasera
Horquillas inferiores
Ingrediente del tanque de agua (izquierda y derecha)
Ingrediente de freno
Ingrediente de la rueda delantera
Ingrediente de la rueda trasera

KITS

Kit de cilindro
Kit de descarbonado
Kit de empaques total
Kit de plásticos
Kit de tracción

MODELO ZR300L

MOTOR



CATÁLOGO DE REPUESTOS

E-1 - Componentes de culata

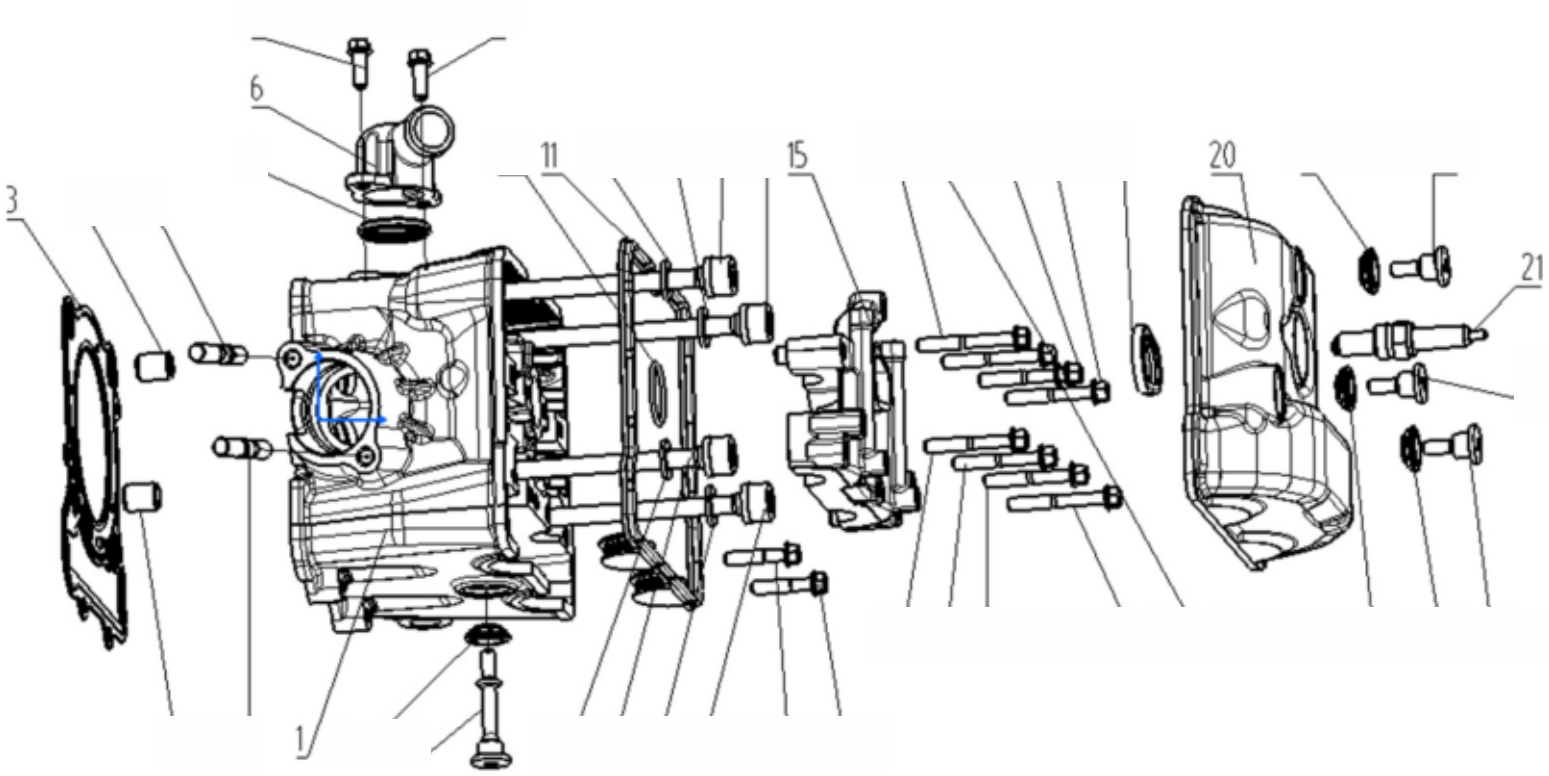

1	120081196-0001	• CABEZOTE
3	120150331-0001	• EMPAQUE DE CABEZOTE
6	380780394-0001	• TUBERÍA DE AGUA CABEZOTE
11	120250101-0001	• EMPAQUE TAPA DE VÁLVULAS
15	141320013-000	• TORRE DE BALANCINES
20	120230274-0002	• TAPA DE VÁLVULA
21	380190461-0001	• BUJÍA

E-2 - Componentes del bloque de cilindros

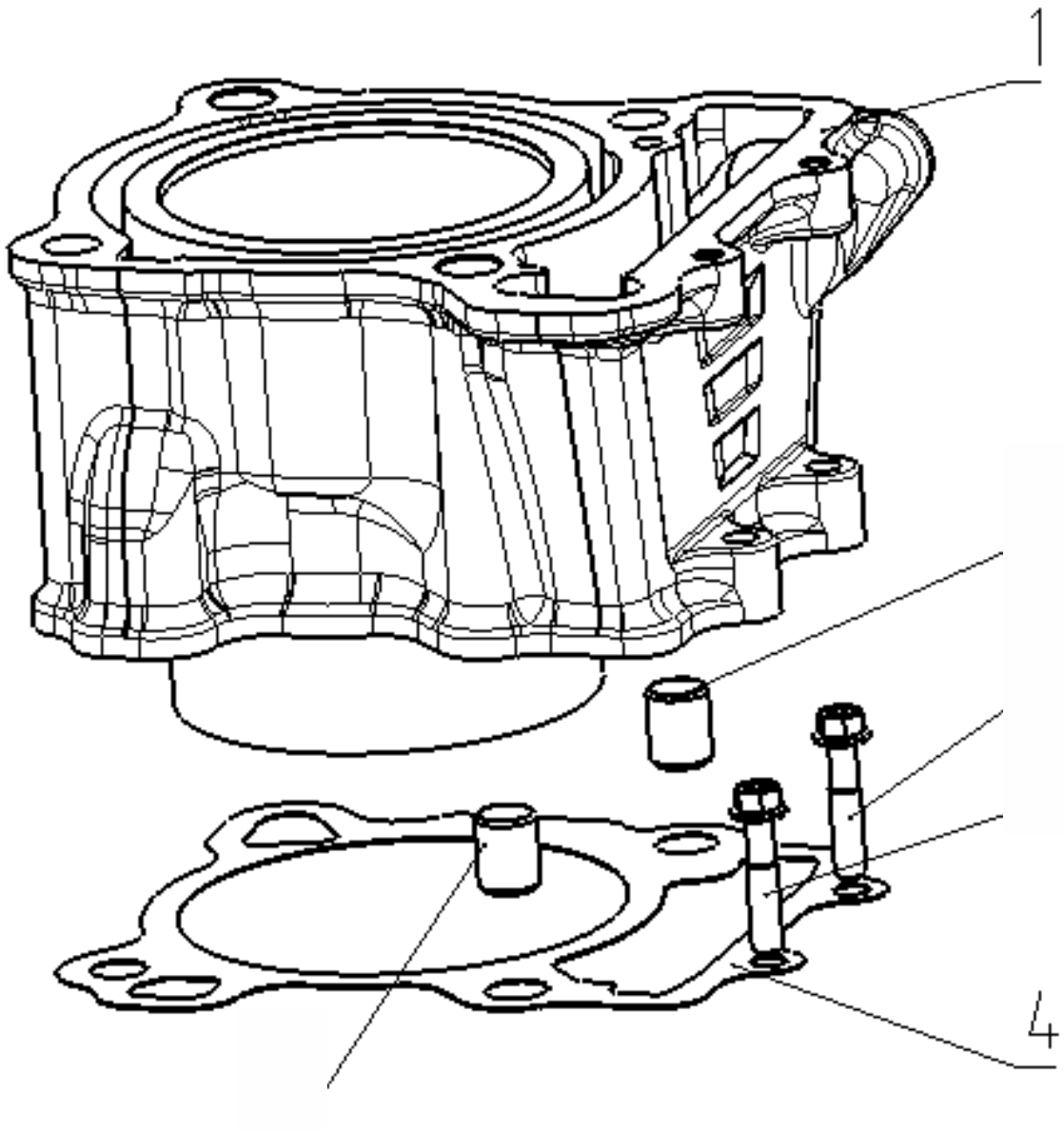

1	120020532-0001	• CILINDRO
4	120050141-0001	• EMPAQUE BASE DE CILINDRO

CATÁLOGO DE REPUESTOS

E-3 - Tren de válvulas (1)

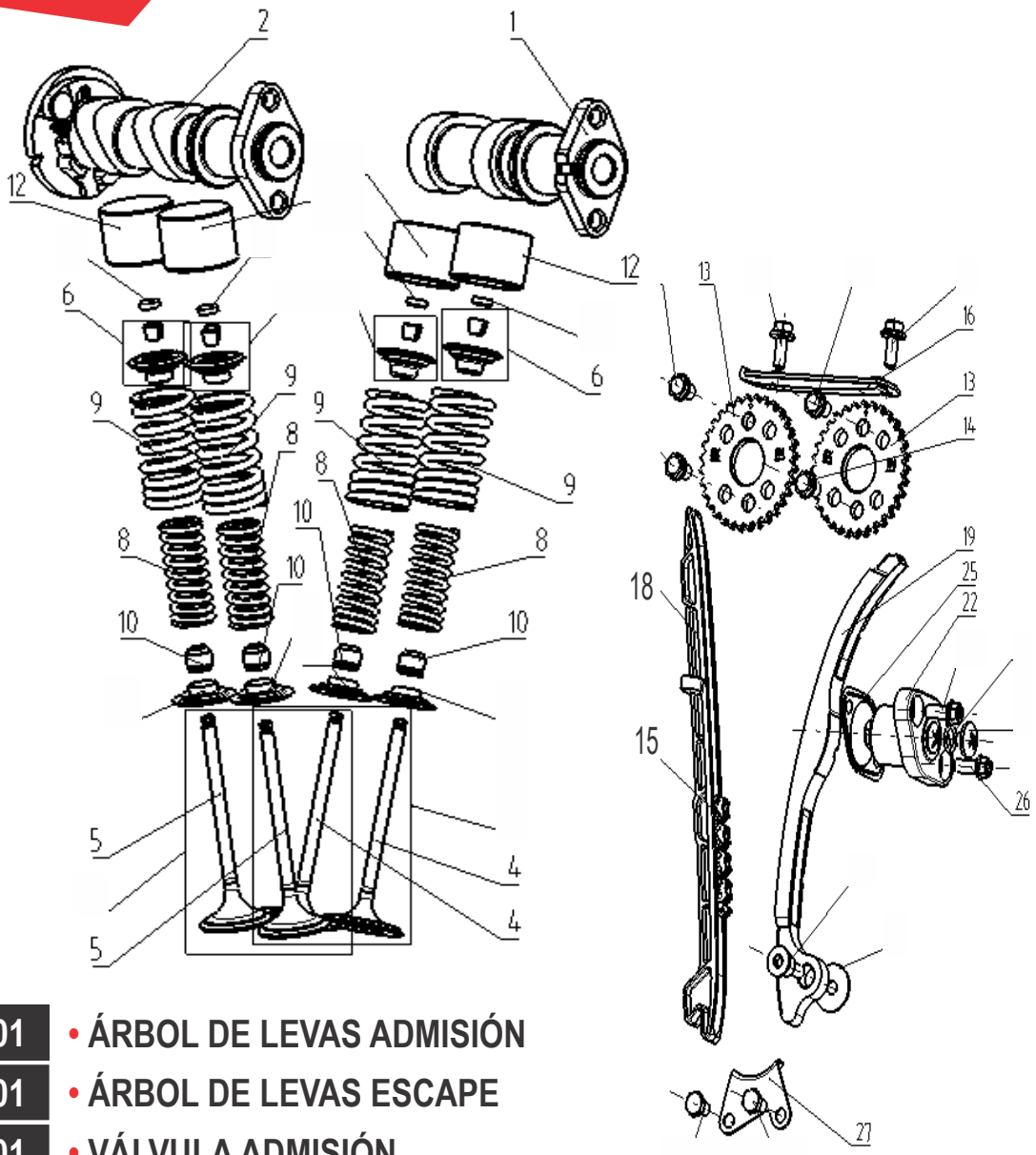

1	140030265-0001	• ÁRBOL DE LEVAS ADMISIÓN
2	140020324-0001	• ÁRBOL DE LEVAS ESCAPE
4	140300167-0001	• VÁLVULA ADMISIÓN
5	140310168-0001	• VÁLVULA ESCAPE
6	500730016-0001	• ASIENTOS-CASQUILLOS VÁLVULAS
8	140340067-0001	• RESORTE DE VÁLVULA INTERNO
9	140350069-0001	• RESORTE DE VÁLVULA EXTERNO
10	140400018-0001	• SELLO DE VÁLVULA
12	140690016-0001	• ASENTAMIENTO DE VÁLVULAS
13	140580093-0001	• PIÑÓN DE DISTRIBUCIÓN (CATARINA)

E-3 - Tren de válvulas (2)

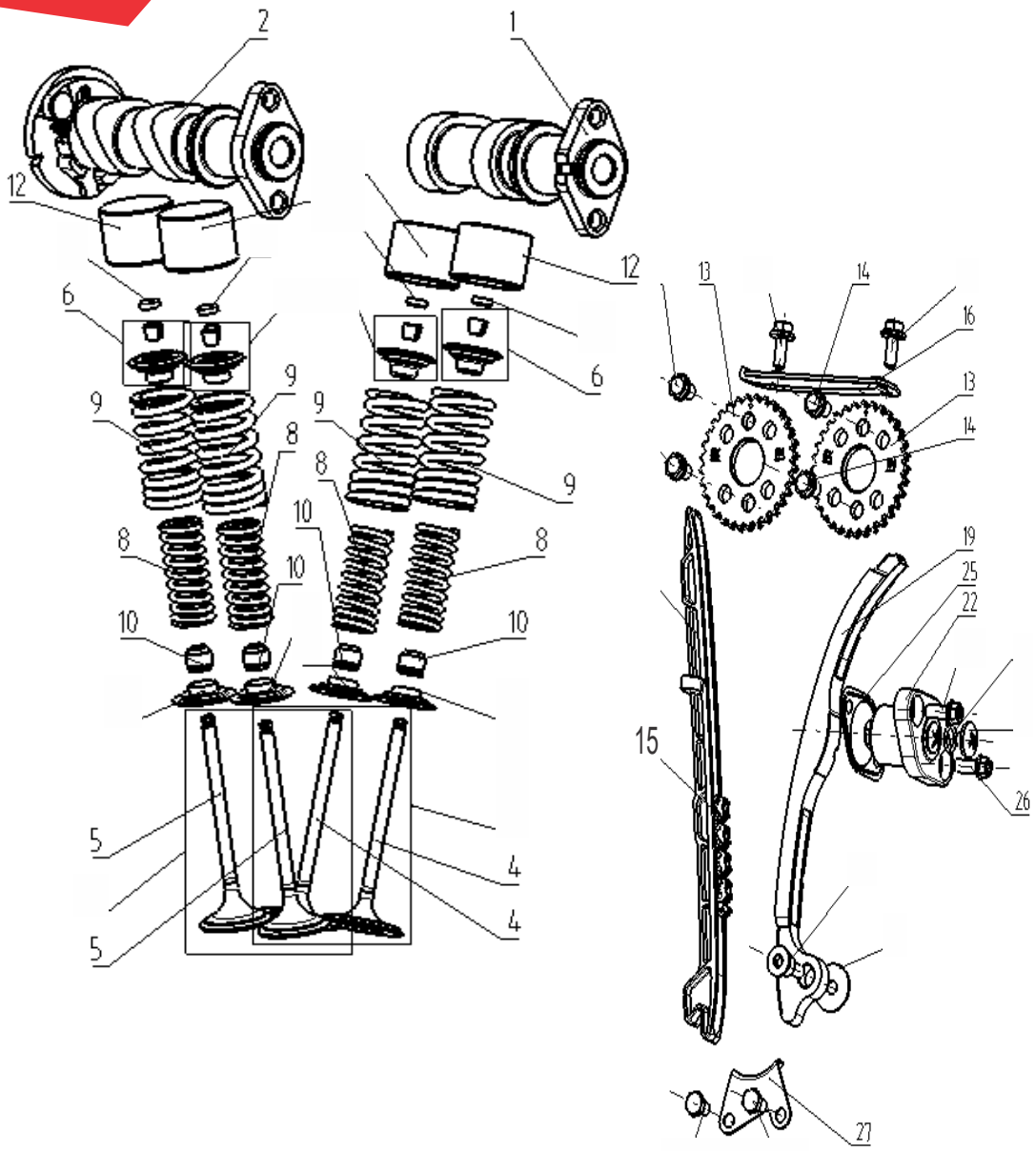

15	140610046-0001	• CADENA DE DISTRIBUCIÓN
16	140660014-0001	• GUÍA SUPERIOR DE CADENA DE DISTRIBUCIÓN
18	141000069-0001	• GUÍA FIJA CADENA DE DISTRIBUCIÓN
19	140960035-0001	• GUÍA TENSORA DE CADENA DE DISTRIBUCIÓN
22	140750033-0001	• TENSORA DE CADENA DE DISTRIBUCIÓN
25	140830004-0001	• EMPAQUE DE CADENA DE DISTRIBUCIÓN
27	140660006-0001	• GUÍA INFERIOR DE CADENA DE DISTRIBUCIÓN

CATÁLOGO DE REPUESTOS

E-4 - Conjunto del cárter

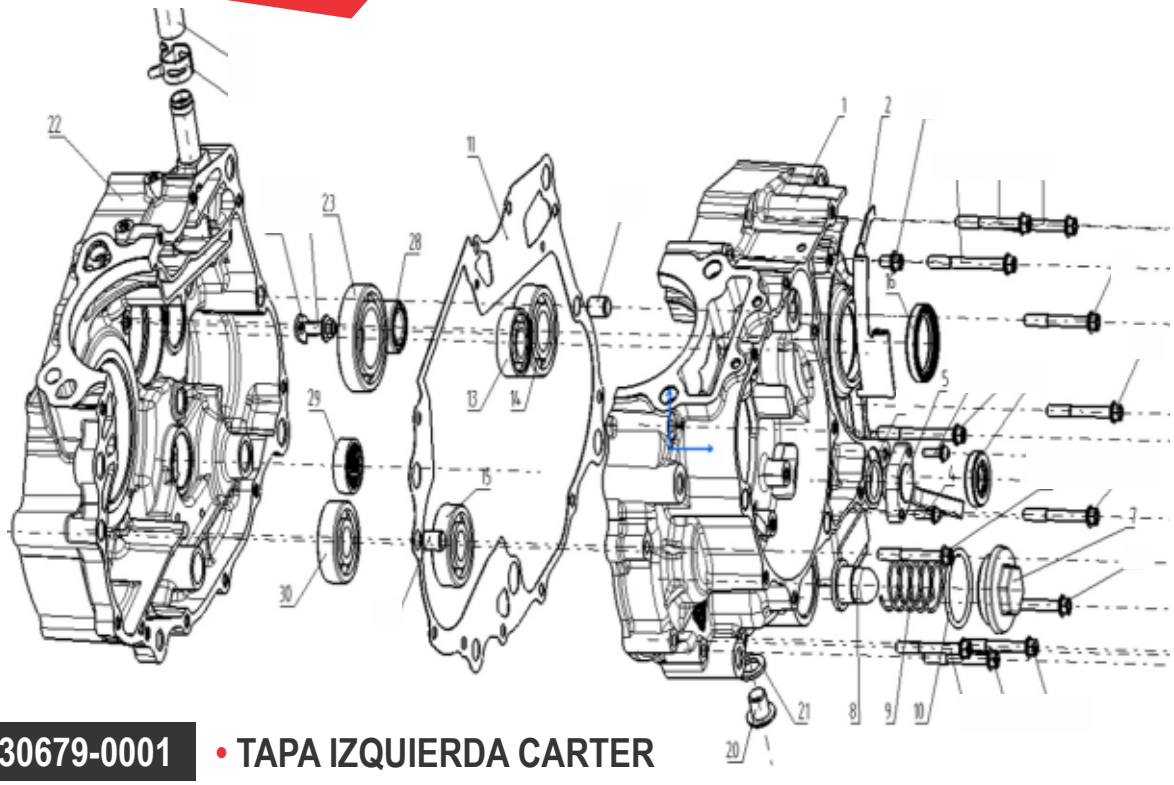

1	110030679-0001	• TAPA IZQUIERDA CARTER
2	110480036-0001	• PLATINA DEFLECTOR DE BOMBA DE ACEITE
5	270650132-0002	• SENSOR DE CAMBIOS (DISPLAY)
7	120280001-0001	• TUERCA/TAPÓN DE ACEITE
8	150290001-0001	• FILTRO ACEITE (DEDAL)
9	381150014-0001	• RESORTE DEL FILTRO DE ACEITE
10	380840067-0001	• O-RING DEL TAPÓN DE ACEITE
11	110100120-0001	• EMPAQUE DE CENTRO DE CARTER
13	380630573-0001	• RODAMIENTO
14	380630005-0001	• RODAMIENTO
15	380630773-0001	• RODAMIENTO
16	380650917-0001	• RETENEDOR
17	380650008-0001	• RETENEDOR
20	110260102-0001	• TORNILLO/TAPÓN DE ACEITE
21	380450018-0003	• ARANDELA TORNILLO/TAPÓN DE ACEITE
22	110080491-0001	• TAPA DERECHA CARTER
23	380630006-0001	• RODAMIENTO
28	380630539-0001	• RODAMIENTO
29	380630008-0001	• RODAMIENTO
30	380630773-0001	• RODAMIENTO

CATÁLOGO DE REPUESTOS

E-5 - Conjunto de la tapa del cárter derecho

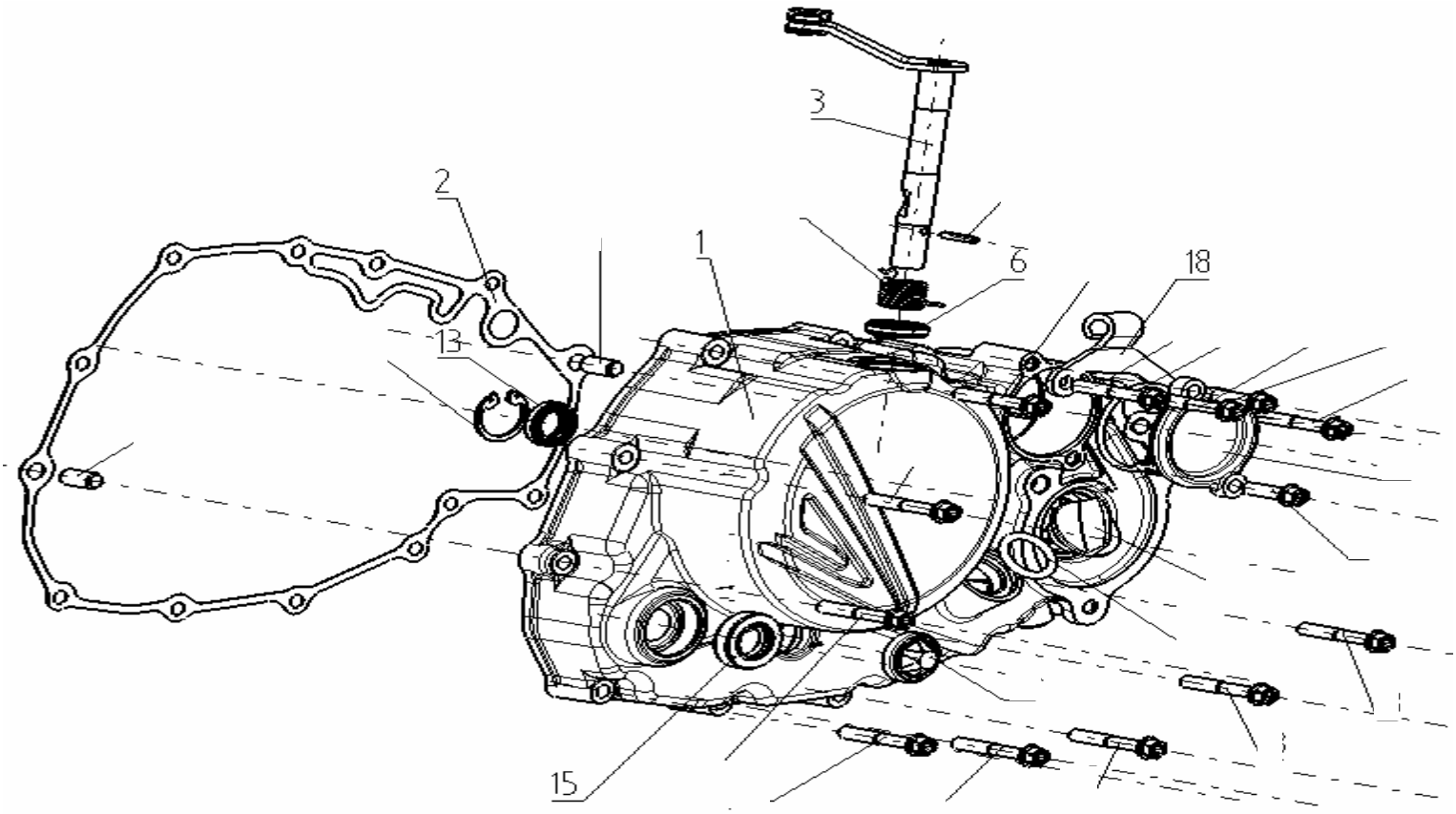

1	110601035-0004	• TAPA DERECHA EMBRAGUE
2	110620109-0001	• EMPAQUE TAPA DERECHA EMBRAGUE
3	190810135-0001	• ACCIONADOR DEL EMBRAGUE
6	380650143-0001	• RETENEDOR ACCIONADOR DEL EMBRAGUE
13	380650935-0001	• RETENEDOR
15	380650013-0001	• RETENEDOR
18	191230083-0001	• GUÍA DE CABLE DE CLUTCH

E-6 - Conjunto de la tapa del cárter izquierdo

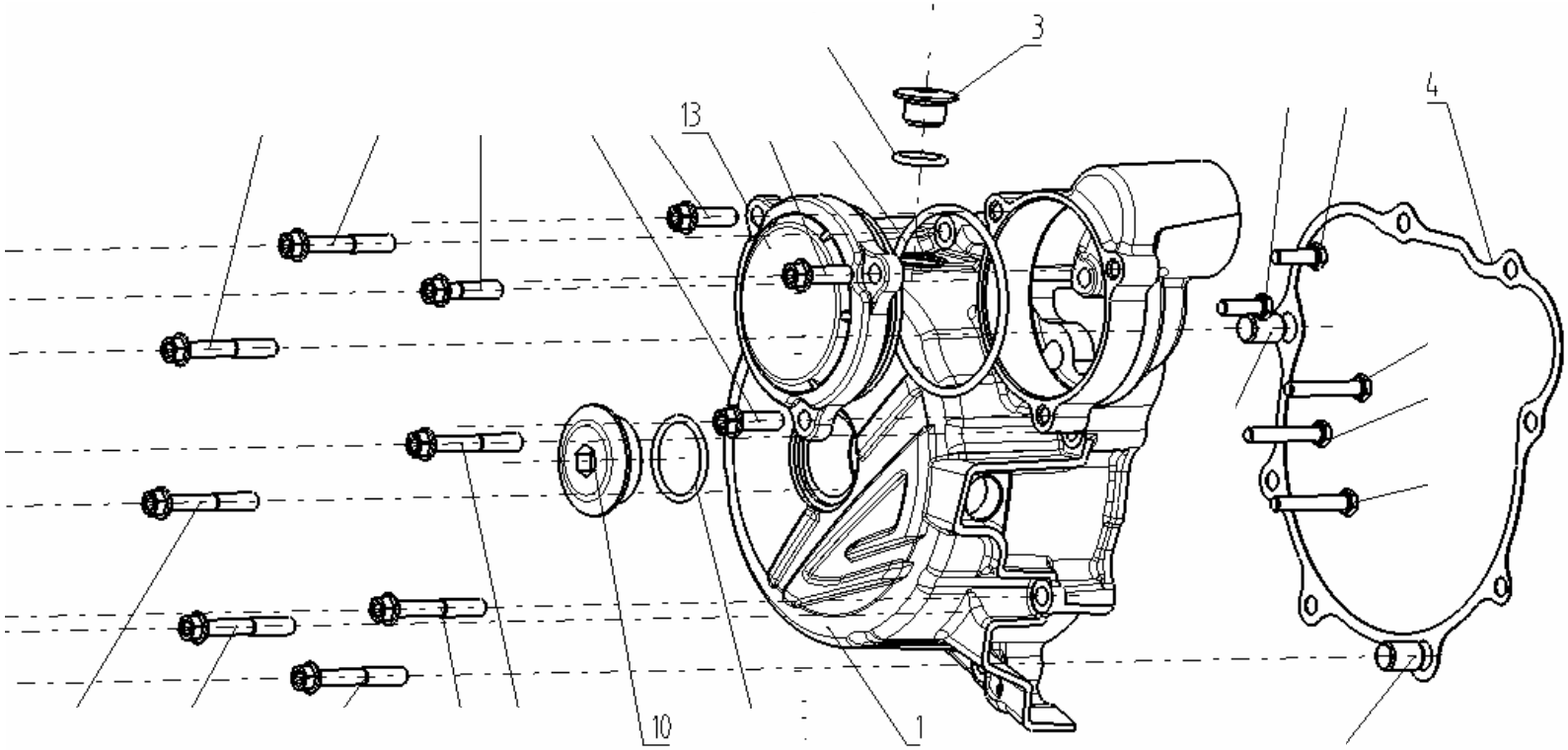

1	110400474-0003	• TAPA IZQUIERDA VOLANTE
3	110440013-0013	• TAPÓN PEQUEÑO DE VOLANTE
4	110420001-0001	• EMPAQUE TAPA IZQUIERDA VOLANTE
10	110430006-0033	• TAPÓN DE VOLANTE
13	110460003-0124	• TAPA DE ACEITE DEL CÁRTER

E-7 - Conjunto de cigüeñal y biela

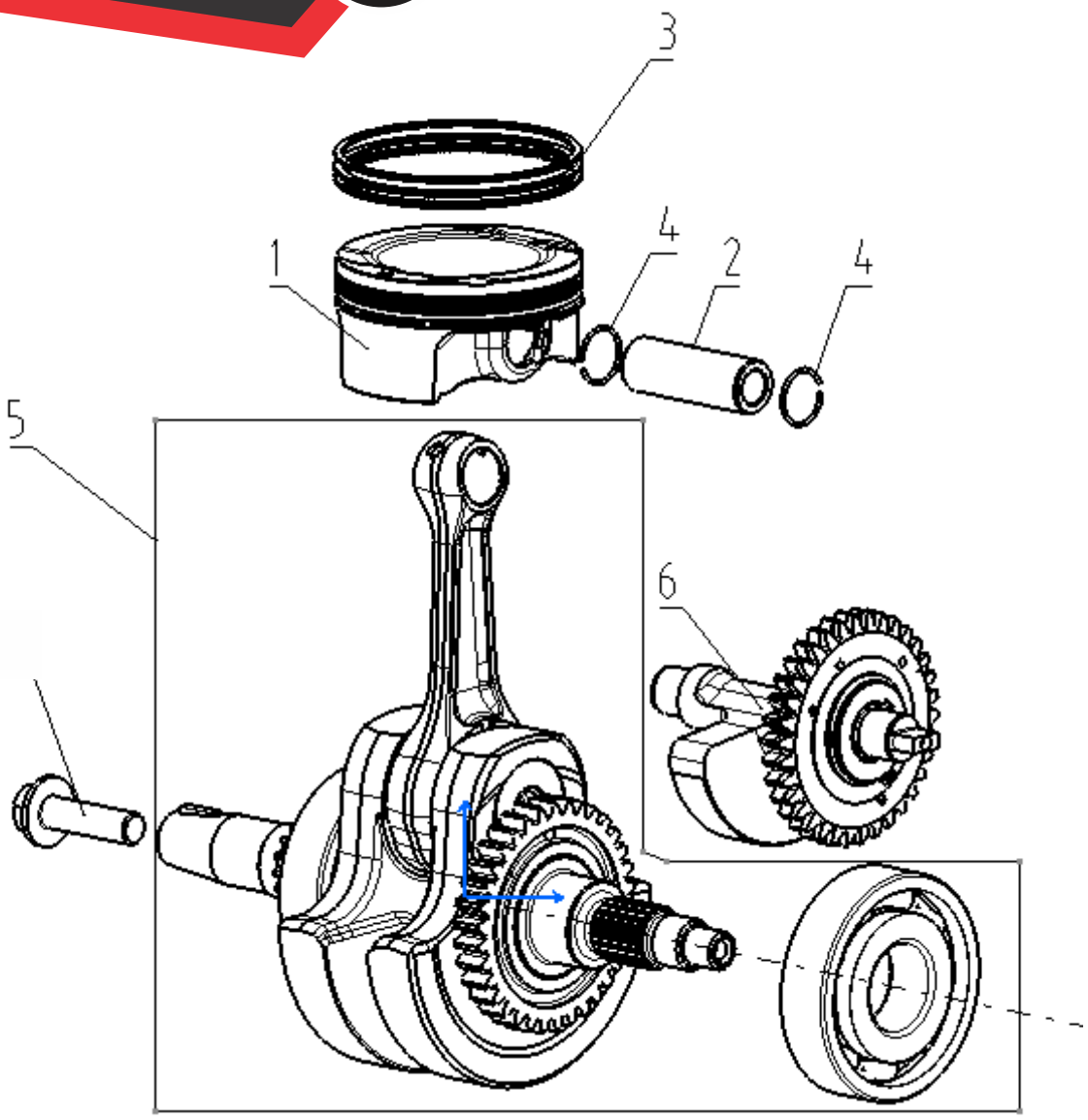

1	130030401-0001	• PISTÓN
2	130060118-0001	• EJE DE PISTÓN
3	130070369-0001	• ANILLOS DE PISTÓN
4	380560068-0001	• SEGURO DE PISTÓN
5	130140381-0001	• CIGÜEÑAL COMPLETO (CON ROL)
6	130430061-0001	• CONTRAPESA DE MOTOR

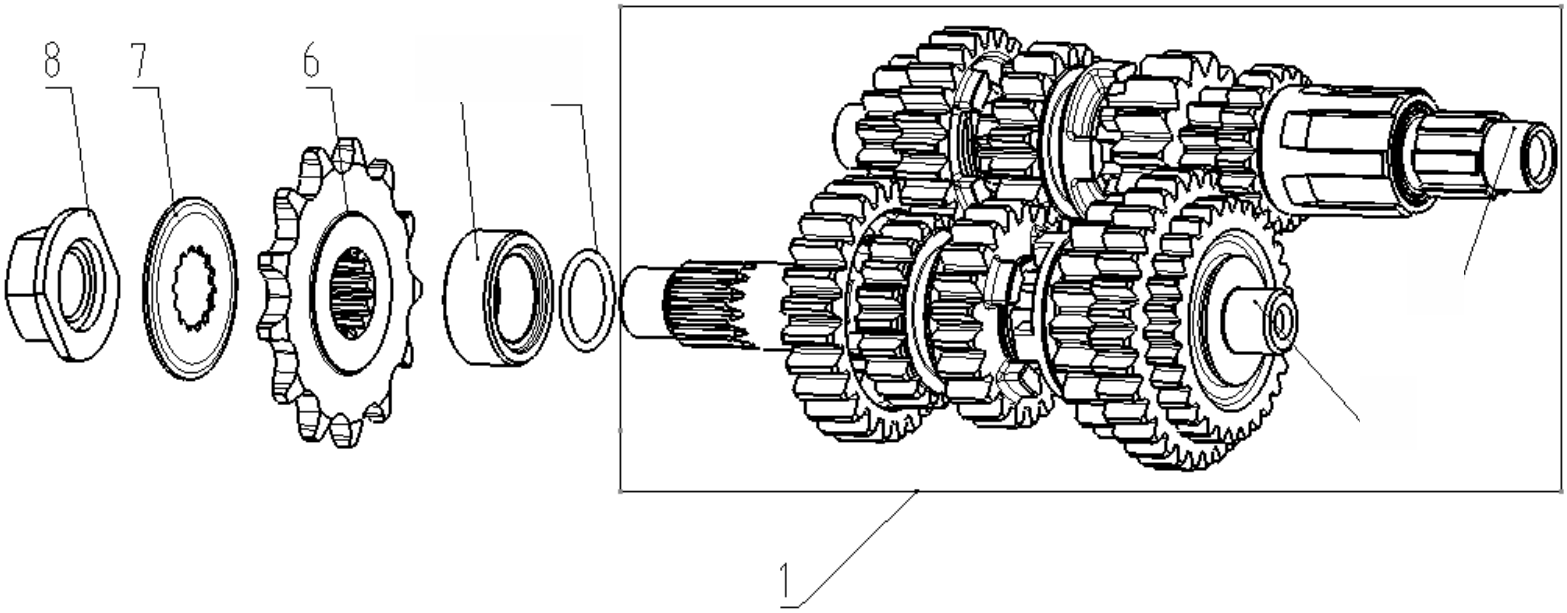

1	500290603-0001	• CAJA DE CAMBIOS
6	191600118-0001	• PIÑÓN TRACCIÓN DELANTERO
7	191640007-0001	• ARANDELA PIÑÓN TRACCIÓN DELANTERO
8	191530005-0001	• TUERCA PIÑÓN TRACCIÓN DELANTERA

CATÁLOGO DE REPUESTOS

E-9 - Componentes del mecanismo de transmisión

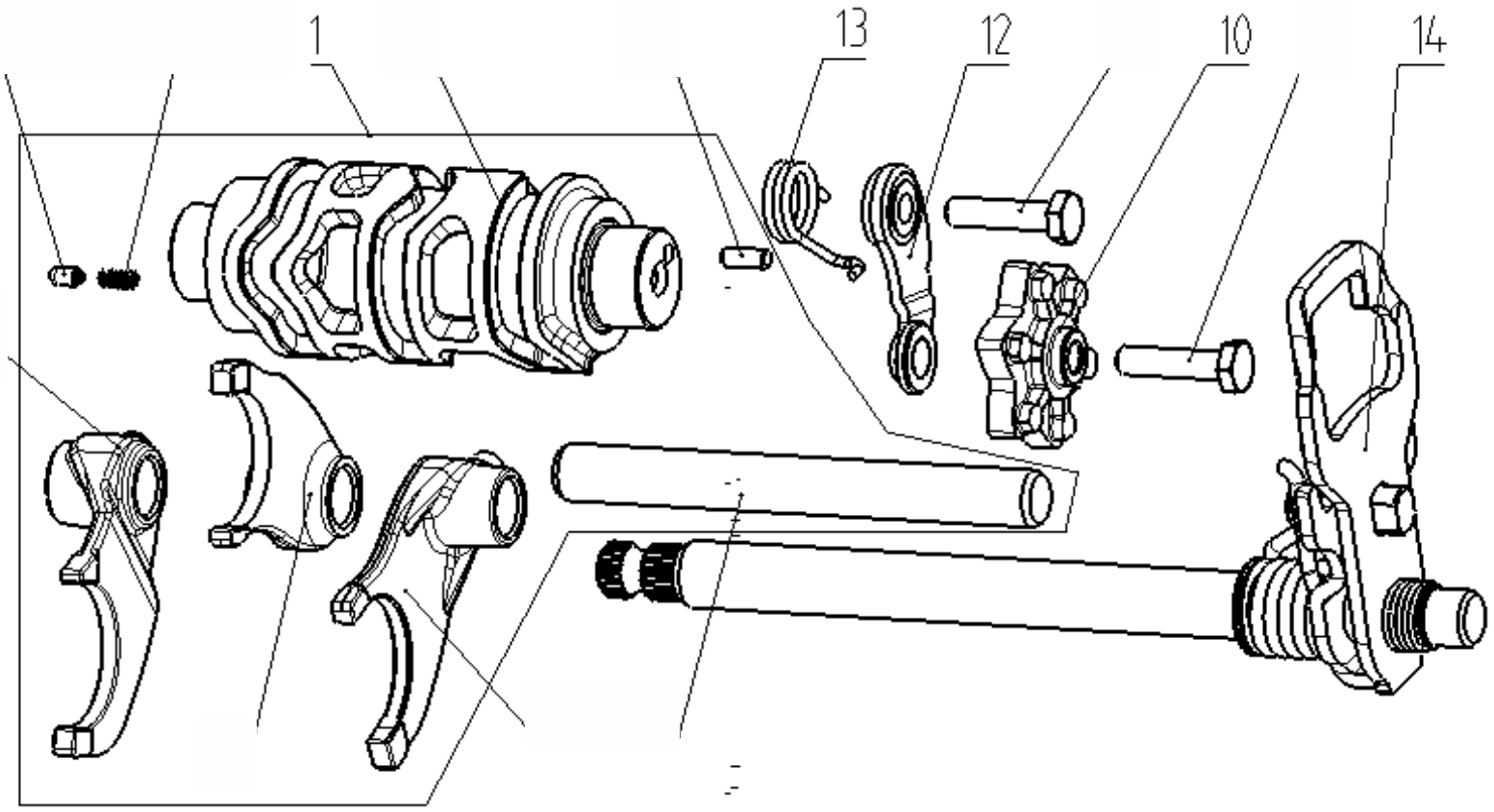

1	192060140-0001	• CONJUNTO SINCRONIZADOR DE LA CAJA DE CAMBIOS
10	192100022-0001	• ESTRELLA SINCRONIZADORA
12	192190027-0001	• RETÉN DE LA ESTRELA SINCRONIZADOR
13	381160200-0001	• RESORTE DEL RETEN DE DE LA ESTRELLA SINCRONIZADOR
14	192320185-0001	• EJE SINCRONIZADOR DE CAMBIOS

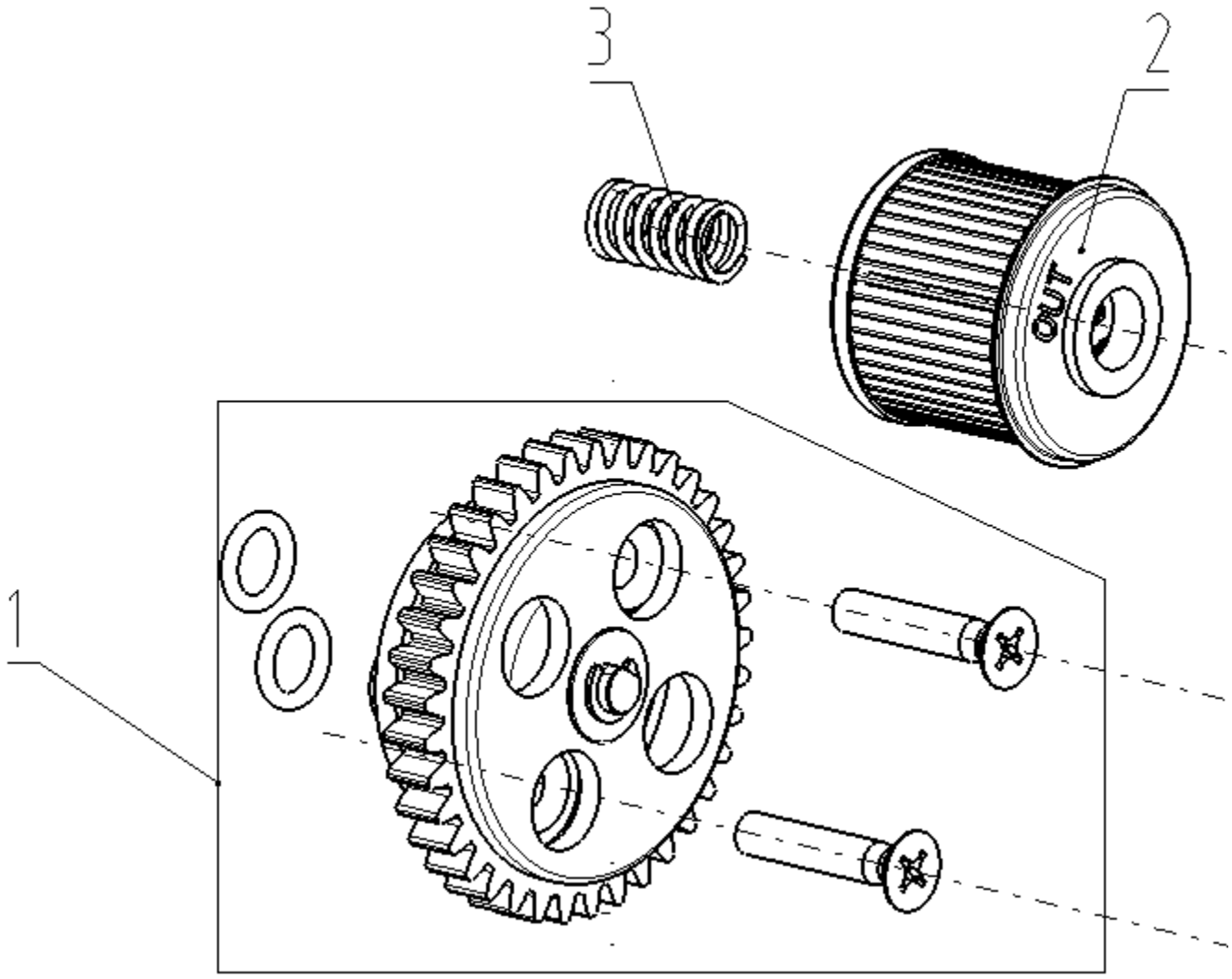

1	150010008-0003	• BOMBA DE ACEITE
2	150350071-0001	• FILTRO DE ACEITE (PAPEL)
3	381150773-0001	• RESORTE DEL FILTRO DE ACEITE (PAPEL)

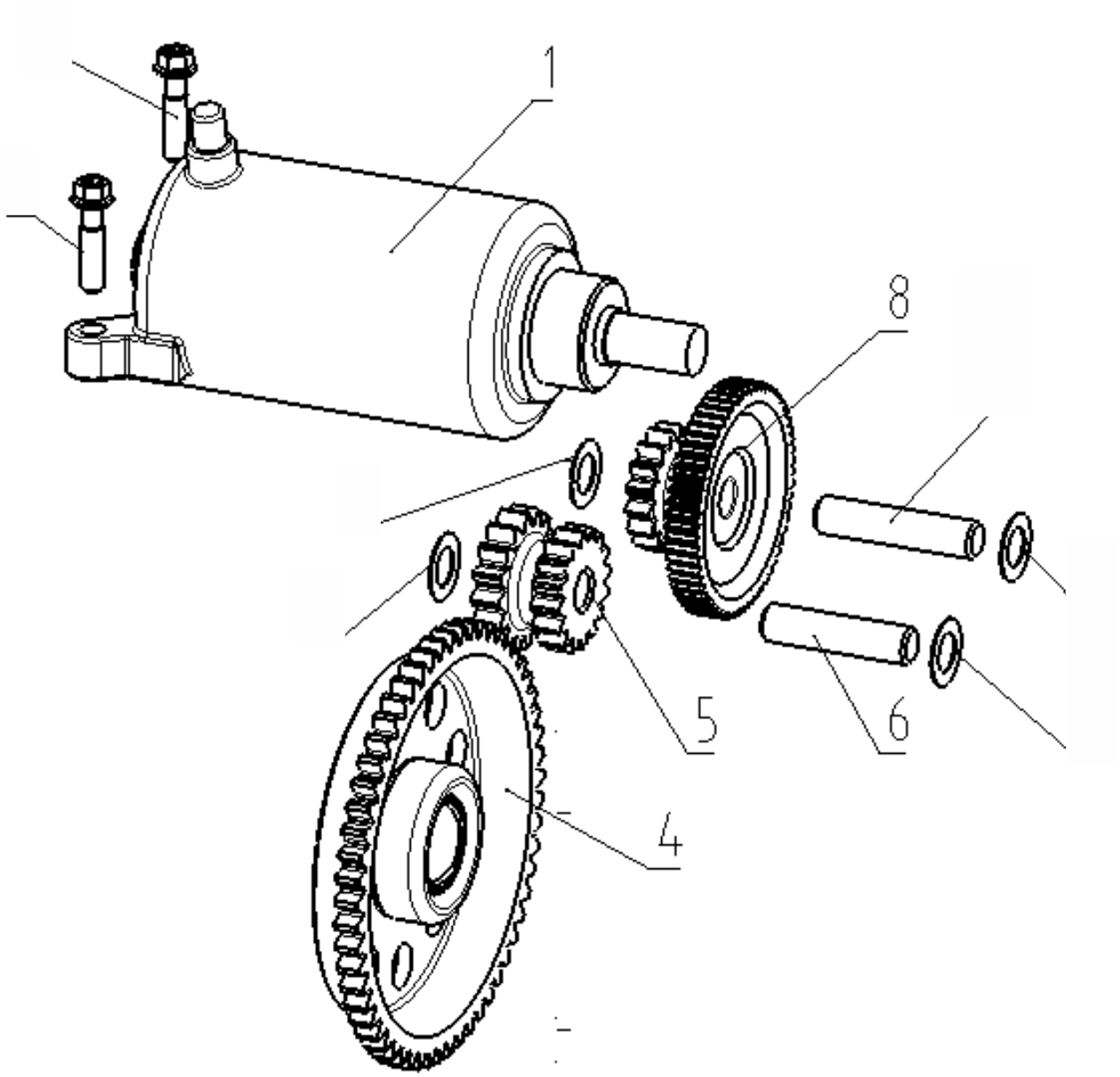

1	270350139-0001	• MOTOR DE ARRANQUE
4	193240059-0001	• PIÑÓN EMBRAGUE DE ARRANQUE
5	193200027-0001	• DOBLE ENGRANAJE DE PIÑÓN DE ARRANQUE
6	193220002-0001	• PIN DE PIÑÓN DE ARRANQUE
8	193190039-0001	• PIÑÓN DE ARRANQUE

E-13 - Componentes del embrague

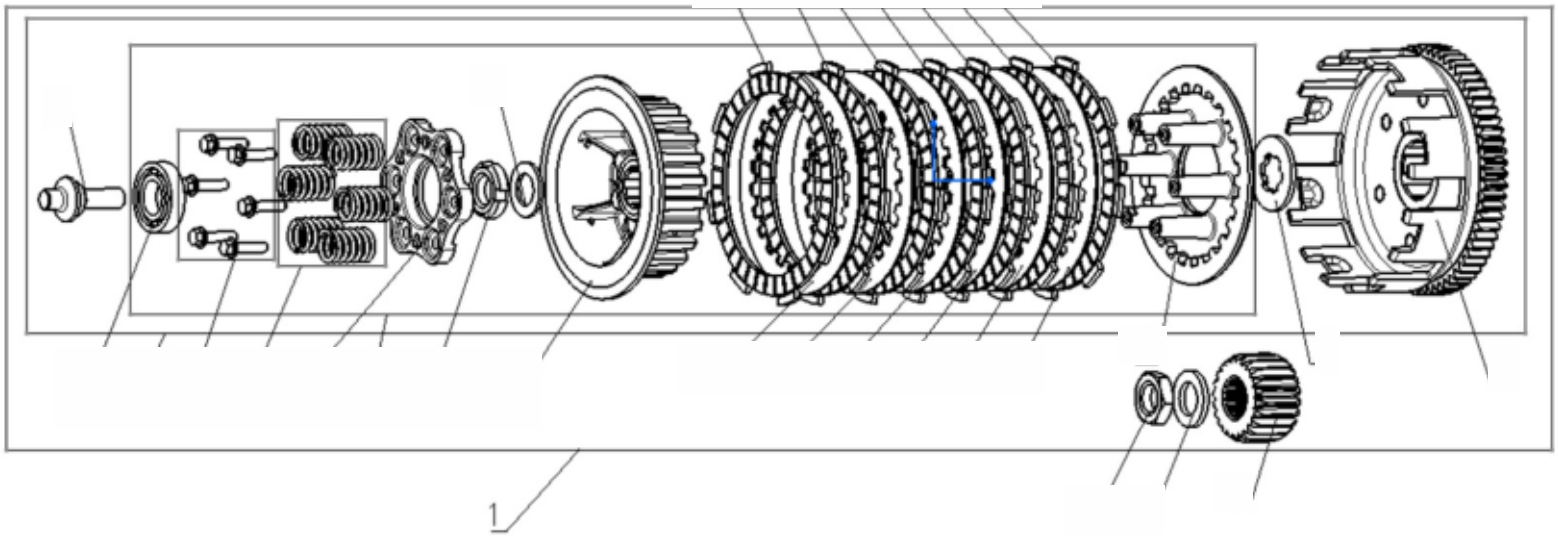

1	190010347	• CLUTCH

E-14 - Imán y volante

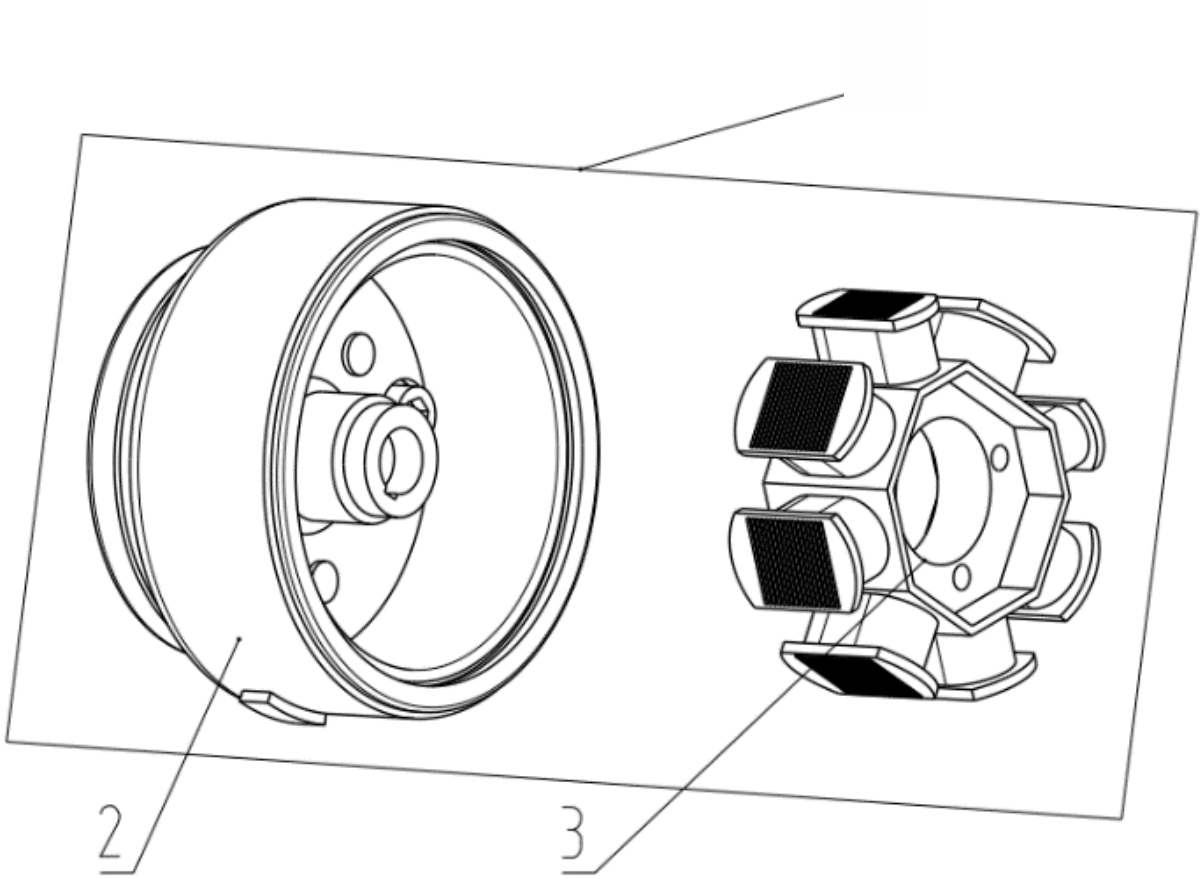

2	270020017-0002	• IMÁN DE BOBINAS
3	270100159-0002	• BOBINA DE 8 NÚCLEOS

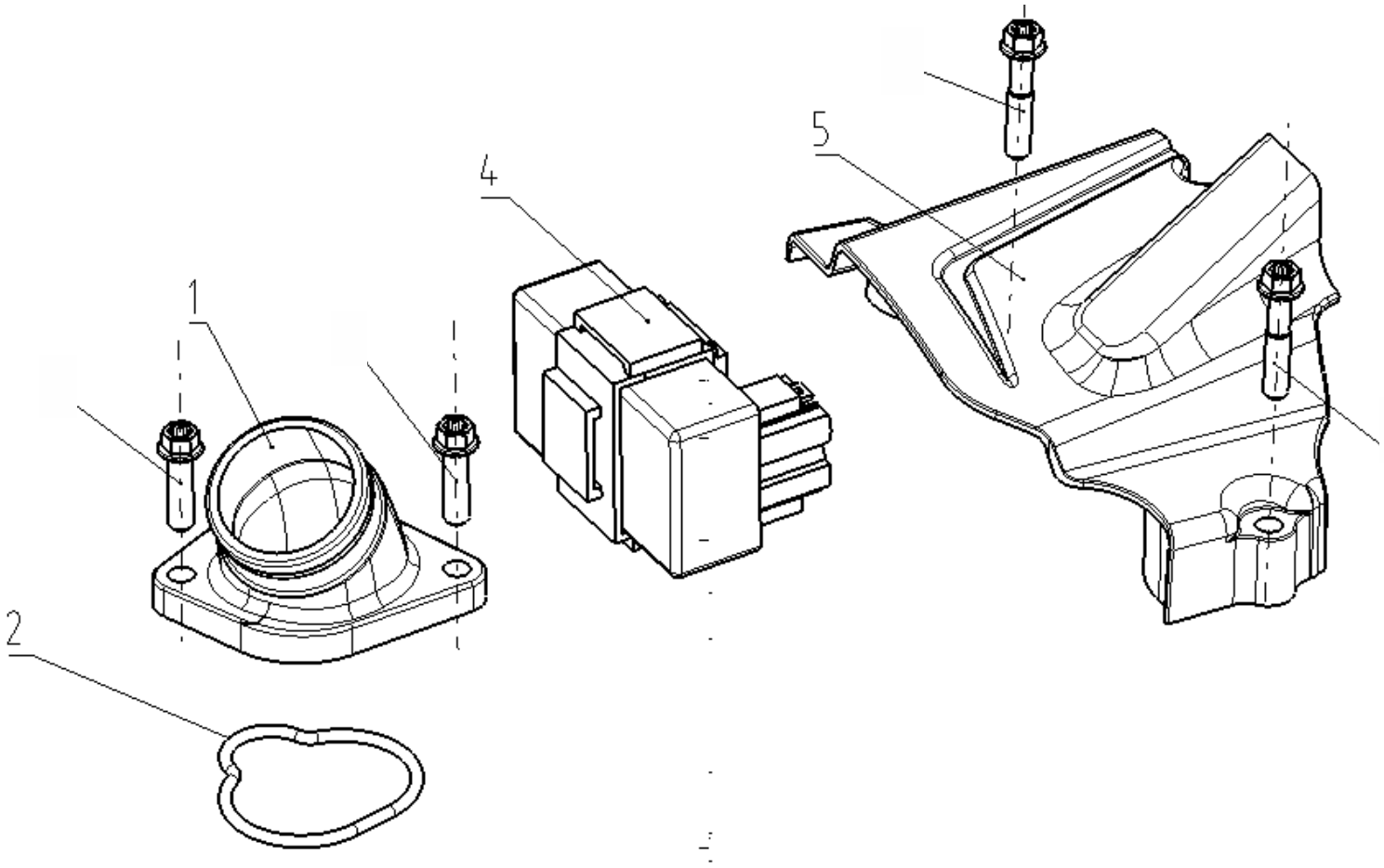

1	180421009-0001	• TOBERA ADMISIÓN DEL CARBURADOR (FLANGER)
2	380841570-0001	• O-RING DE LA TOBERA DE ADMSIÓN DEL CARBURADOR (FLANGER)
4	271000341-0001	• MÓDULO DE IGNICIÓN (CDI)
5	110520912-0003	• TAPA PIÑÓN DELANTERO TRACCIÓN

E-16 - Bomba de agua

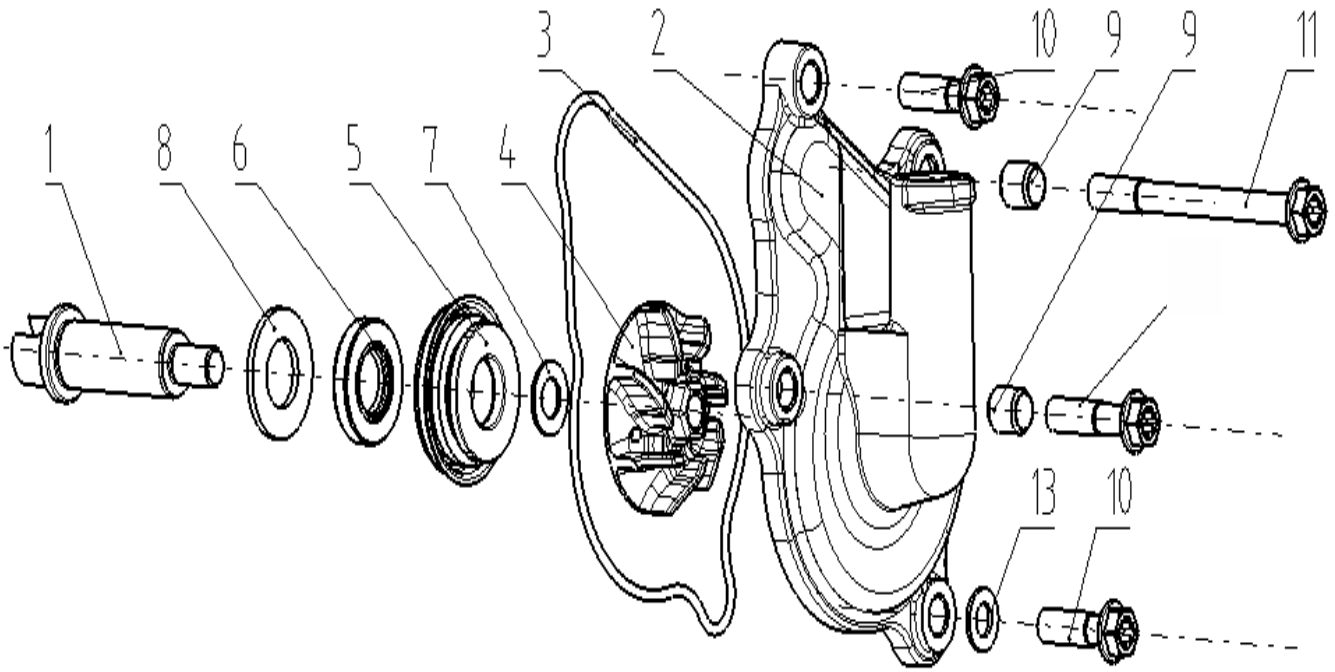

1	160410058-0001	• EJE DE LA BOMBA DE AGUA
2	160470100-0004	• TAPA DE BOMBA DE AGUA
3	380841426-0001	• O-RING DE BOMBA DE AGUA
4	160440038-0001	• PROPELA DE BOMBA DE AGUA
5	161330005-0001	• SELLO MECÁNICO DE BOMBA DE AGUA
6	380650935-0001	• RETENEDOR DE BOMBA DE AGUA
7	380451486-0001	• ARANDELA DE BOMBA DE AGUA
8	380451532-0001	• ARANDELA DE ANTIFRICCIÓN DE BOMBA DE AGUA
9	380600057-0001	• GUÍA DE BOMBA DE AGUA
10	382250032-0001	• TORNILLO CORTO DE BOMBA DE AGUA
11	382250039-0001	• TORNILLO LARGO DE BOMBA DE AGUA
13	382250034-0001	• ARANDELA DE DRENAJE DE BOMBA DE AGUA

MODELO ZR300L

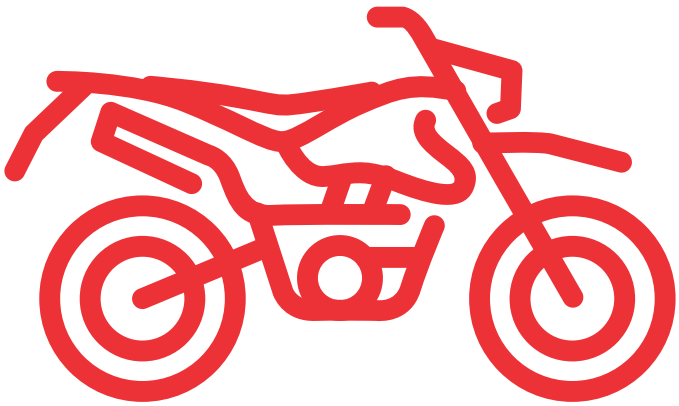

CHASIS



CATÁLOGO DE REPUESTOS

Conjunto del motor

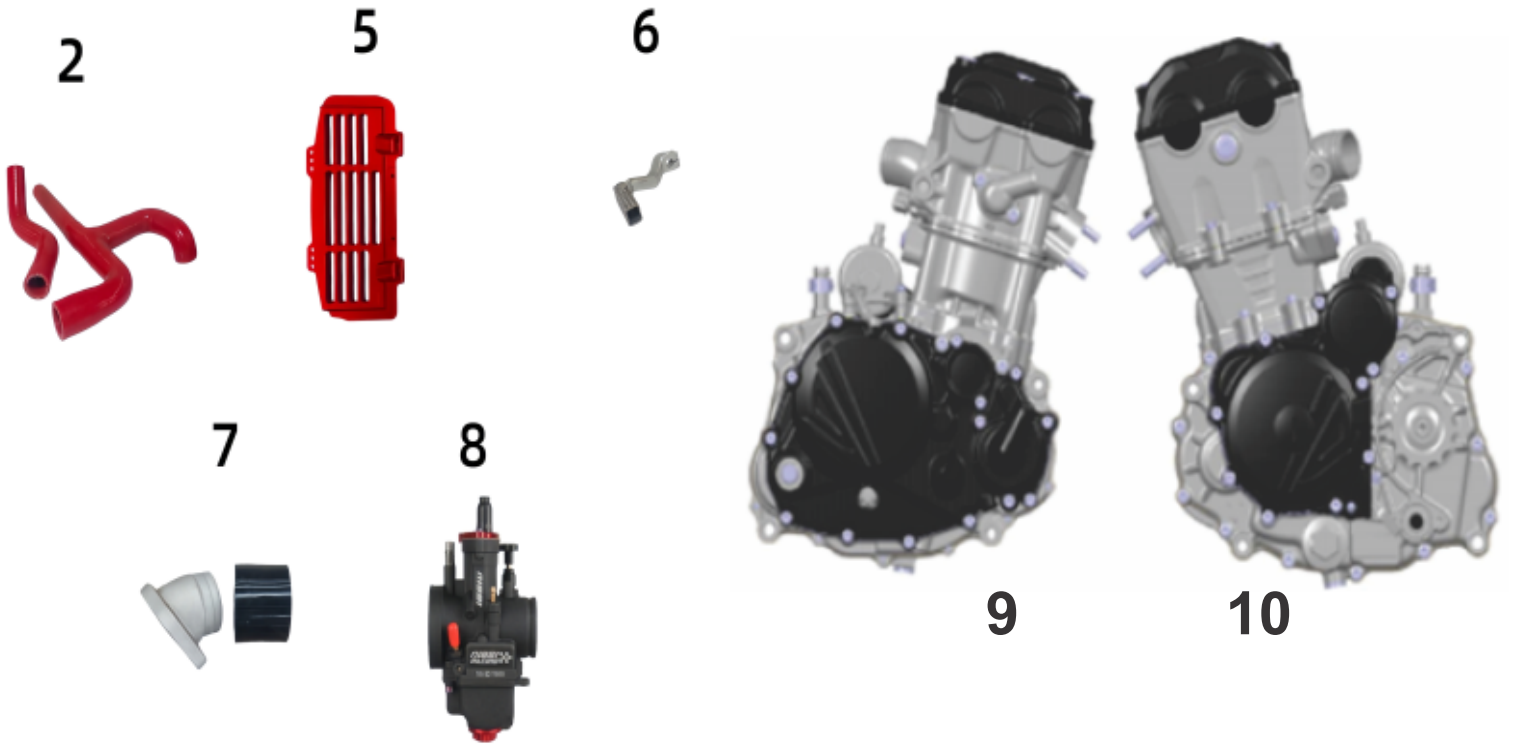

2	171007-V004-0001-03	• MANGUERAS DE RADIADOR
5	629200-V001-0001-03	• COBERTOR DEL RADIADOR (ALETAS)
6	130000-V001-0002-03	• PATILLA DE CAMBIOS
7	110001-V001-0000	• TOBERA DE ADMISIÓN (FLANGER)
8	140000-V001-0000	• CARBURADOR
9	100000-V004-0002	• MOTOR
10	110520912-0003	• TAPA PIÑÓN DE TRACCIÓN DELANTERO

Partes eléctricas (1)



1	810000-V004-0007	• ARNÉS PRINCIPAL
2	842000-V001-0000	• RELAY DE ARRANQUE
3	843000-V001-0002	• BOBINA DE ALTA
4	841000-V002-0001	• REGULADOR DE VOLTAJE
5	844000-V004-0000	• CDI
6	860000-A001-0000	• PITO
7	845000-A001-0000	• FLASHER

CATÁLOGO DE REPUESTOS

Partes eléctricas (2)

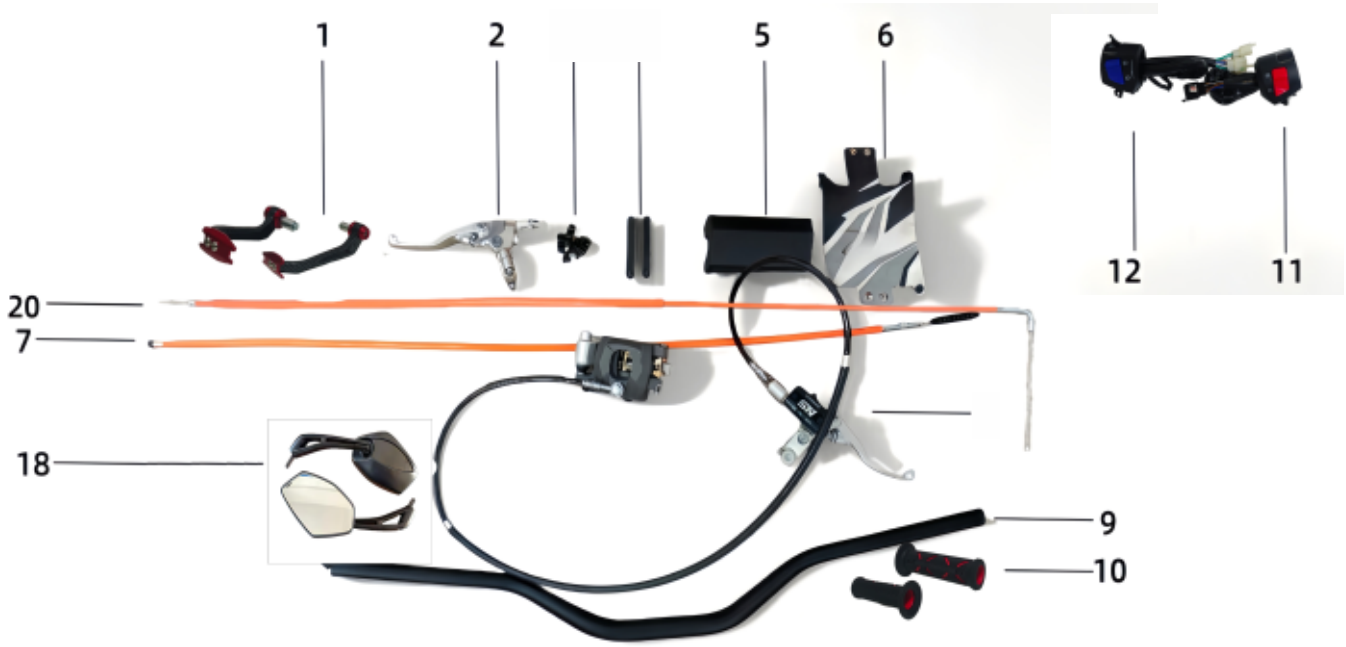

1	630000-V001-0003-03	• CUBRE PUÑOS
2	720000-V001-0004-02	• MANILLA IZQUIERDA
5	660000-V001-0000	• ALMOHADILLA DE MANIVELA
6	661000-V001-0003	• PROTECTOR DE MANIVELA
7	753000-V004-0001-03	• CABLE CLUTCH
9	710000-V001-0006-01	• MANIVELA
10	732001-V001-0000	• PUÑOS (SET)
11	852000-V001-0001	• MANDO ELÉCTRICO DERECHO
12	851000-V001-0002	• MANDO ELÉCTRICO IZQUIERDO
18	640000-A001-0000	• RETROVISOR
20	751000-V001-0000-03	• CABLE ACELERADOR

CATÁLOGO DE REPUESTOS

Conjunto de faro



1	881000-V001-0003	• LLAVÍN
2	820000-V001-0002	• TACÓMETRO
3	820001-V001-0003	• CABLE DEL VELOCÍMETRO
4	871200-G001-0000	• FOCO PRINCIPAL
5	352004-V001-0003	• SOPORTE DE TACÓMETRO
6	872100-V001-0000	• DIRECCIONAL DELANTERA IZQUIERDA
6	872200-V001-0000	• DIRECCIONAL DELANTERA DERECHA
7	920007-V001-0000	• HULE AMORTIGUADOR DEL SOPORTE DEL VELOCÍMETRO

CATÁLOGO DE REPUESTOS

Pilar de dirección

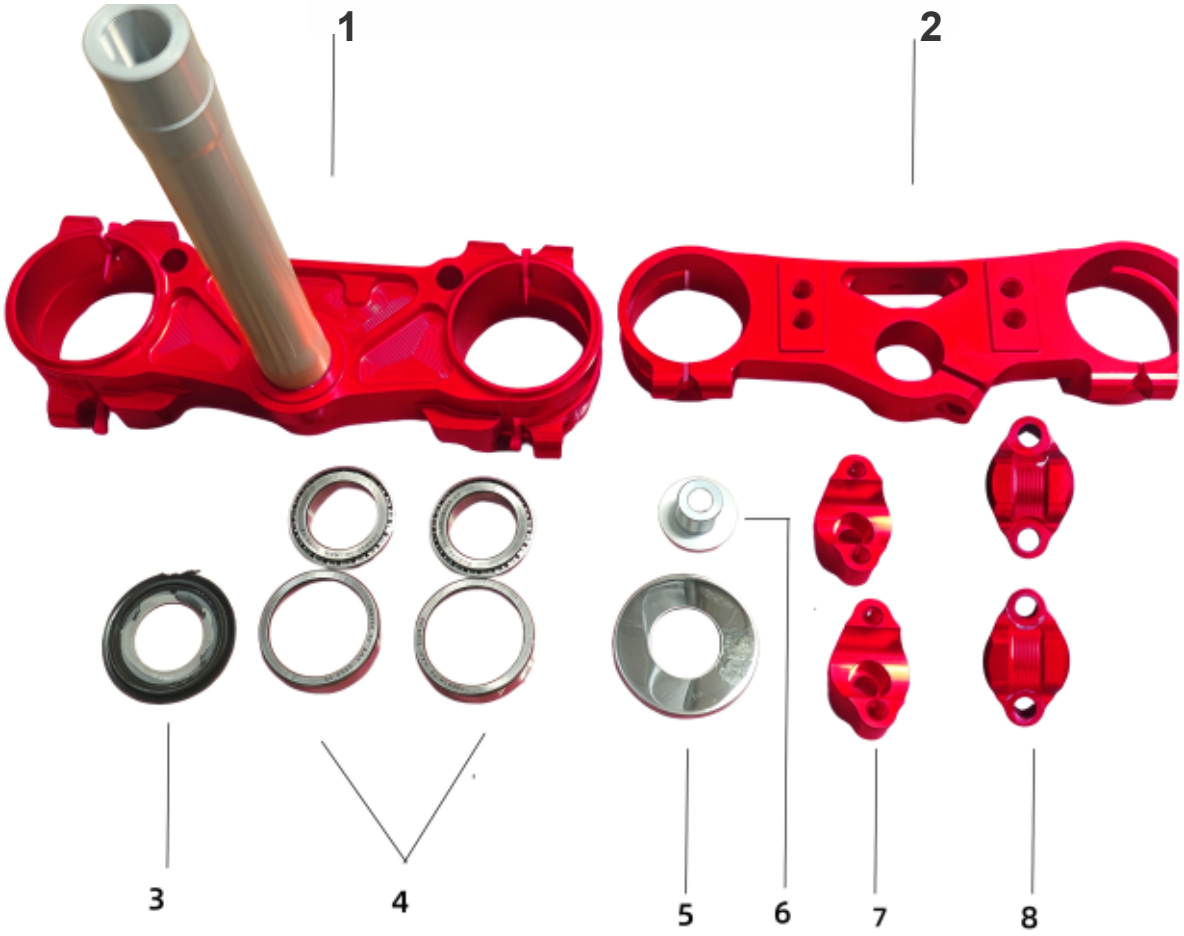

1	332000-V001-0001-03	• HORQUILLA DELANTERA
2	331000-V001-0001-03	• ESTERCIO
3	332001-V001-0001	• ARANDELA DE TUERCA DE TERCIO
4	380000-V001-0001	• JUEGO DE COPAS
5	332003-V001-0001	• GUARDAPOLVO DE HORQUILLA
6	331001-V001-0001-02	• TORNILLO DE HORQUILLA DELANTERA
7	331004-V001-0001-03	• SUJETADORES DE MANIVELA INFERIOR
8	331005-V001-0001-03	• SUJETADORES DE MANIVELA SUPERIOR

CATÁLOGO DE REPUESTOS

Conjunto de ruedas/Neumáticos/ Frenos de disco (1)



1	531000-V001-0002	• DISCO DE FRENO DELANTERO
2	532000-V001-0002	• DISCO DE FRENO TRASERO
3	511100-V001-0009	• LLANTA DELANTERA
4	512100-V001-0007	• LLANTA TRASERA
7	541004-V001-0002-02"	• EJE DE RUEDA DELANTERA
8	541001-B001-0001	• ESPACIADOR IZQUIERDO DEL EJE DELANTERO
9	541001-B001-0002	• ESPACIADOR DERECHO DEL EJE DELANTERO
10	543002-V001-0001	• ESPACIADOR DEL EJE TRASERO
11	543000-V001-0002	• EJE TRASERO DE RUEDA

CATÁLOGO DE REPUESTOS

Conjunto de ruedas/Neumáticos/ Frenos de disco (2)

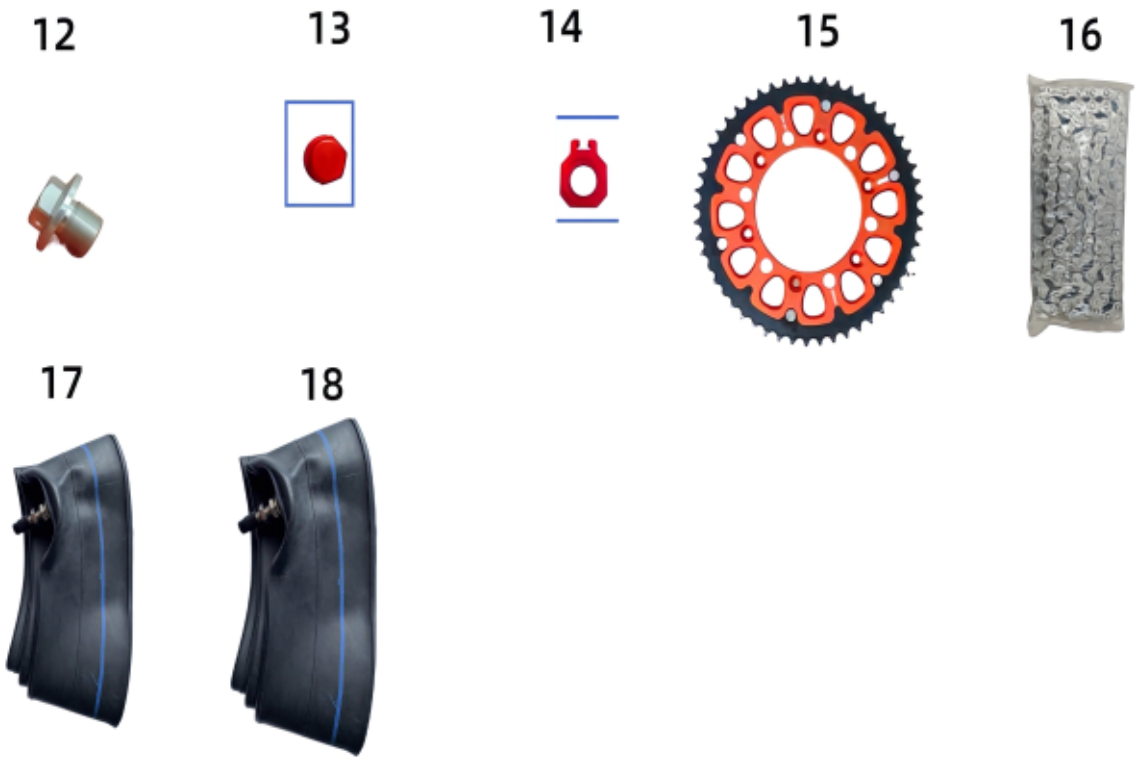

12	541003-V001-0002-02	• TUERCA DEL EJE DE RUEDA DELANTERA
13	543003-V001-0001-03	• TUERCA DEL EJE DE RUEDA TRASERO
14	372000-V001-0001-03	• TENZOR DE CADENA DE TRACCIÓN
15	560000-V001-0009-03	• PIÑON TRASERO DE TRACCIÓN
16	550000-V001-0004	• CADENA DE TRACCIÓN
17	511200-V001-0000	• NEUMÁTICO DELANTERO 17
18	512200-V001-0000	• NEUMÁTICO TRASERO 17

CATÁLOGO DE REPUESTOS

Conjunto de asiento



1	920018-V001-0000	• HULE DE BATERÍA
2	150005-V001-0001	• CARCASA DE FILTRO DE AIRE
3	312000-G001-0001	• SUBCHASIS
5	410000-G001-0002-01	• ASIENTO
6	150011-G001-0000	• PANEL TRASERO DEL FILTRO DE AIRE
7	627000-G001-0000	• CAJA DE BATERÍA
8	920032-V001-0000-03	• LIGA DE PATILLA LATERAL
9	150003-V001-0000	• GAZA DE RESONADOR
11	150001-V001-0001	• FILTRO DE AIRE
13	830000-V001-0003	• BATERÍA

CATÁLOGO DE REPUESTOS

Componentes plásticos

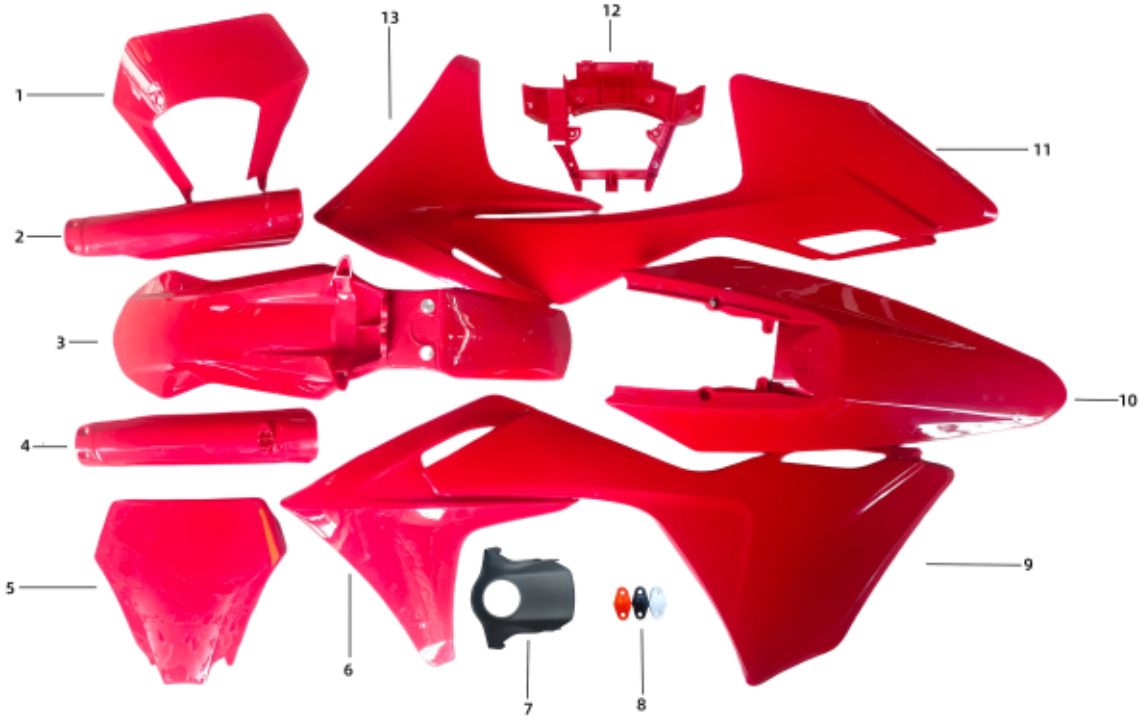

1	871100-G001-0000-03	• CARETA SUPERIOR DEL FARO
2	620004-G001-0000-03	• PROTECTOR DEL AMORTIGUADOR DELANTERO DERECHO
3	621000-G001-0000-03	• GUARDABARROS DELANTERO
4	620003-G001-0000-03	• PROTECTOR DEL AMORTIGUADOR DELANTERO IZQUIERDO
5	622004-G001-0000-03	• CARCASA DELANTERA DE CROSS
6	623100-G001-0000-03	• TAPA IZQUIERDA DEL TANQUE DE COMBUSTIBLE
7	623300-G001-0000	• COBERTOR CENTRAL DE TANQUE
8	620005-G001-0000-03	• ABRAZADERA DE MANGUERA DE FRENO DELANTERA
9	624110-G001-0000-03	• TAPA LATERAL IZQUIERDA
10	625000-G001-0000-03	• TAPA FINAL (COLETA)
11	624200-G001-0000-03	• TAPA LATERAL DERECHA
12	871101-G001-0000	• CARETA INFERIOR DEL FARO
13	623200-G001-0000-03	• TAPA DERECHA DEL TANQUE DE GASOLINA
14	650000-G004-0004	• CALCAMONÍAS

CATÁLOGO DE REPUESTOS

Amortiguador / Mufla (1)



1	321000-V001-0002-01

• AMORTIGUADOR DELANTERO IZQUIERDO

2	322000-V001-0002-01

• AMORTIGUADOR DELANTERO DERECHO

3	323000-V001-0007-02

• COMPENSADOR TRASERO

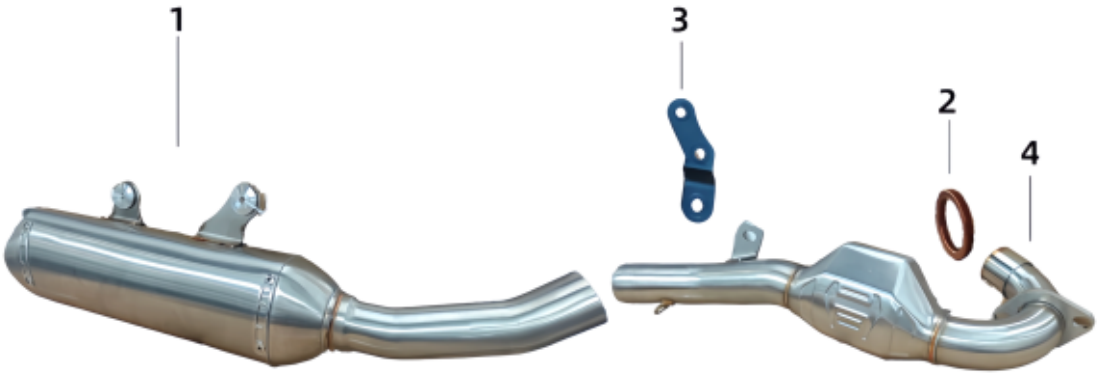

1	162000-V001-0003	• MUFLA CON SILENCIADOR
2	160003-V001-0000	• EMPAQUE DE LA MUFLA (ANILLO MOTOR)
3	352033-V001-0000	• SOPORTE DE MUFLA
4	161000-V004-0002	• SECCIÓN FRONTAL DE LA MUFLA (CODO)

CATÁLOGO DE REPUESTOS

Amortiguador / Mufla (2)



1	123456-0001-B001	• ROL DE SUSPENSIÓN TRASERA (SUPERIOR)
2	123456-0001-B002	• O-RING DE COMPENSADOR TRASERO #1
3	123456-0001-B003	• O-RING DE COMPENSADOR TRASERO #1
4	123456-0001-B004	• ROL DE SUSPENSIÓN TRASERA (INFERIOR)
5	123456-0001-B005	• BUSHING DE COMPENSADOR TRASERA #1
6	123456-0001-B006	• BUSHING DE COMPENSADOR TRASERA #2

CATÁLOGO DE REPUESTOS

Marco



1	311002-V004-0001-03	• SOPORTE DELANTERO DEL MOTOR
2	312001-V004-0000-03	• SOPORTE TRASERO DEL MOTOR
3	311003-V004-0004-02	• SOPORTE SUPERIOR IZQUIERDO DEL COMPENSADOR TRASERO
4	311004-V004-0004-02	• SOPORTE SUPERIOR DERECHO DEL COMPENSADOR TRASERO
5	629101-G001-0000-01	• PROTECTOR IZQUIERDO DEL CHASIS
6	629201-G001-0000-01	• PROTECTOR DERECHO DEL CHASIS
8	620002-V001-0000	• PROTECTOR INFERIOR DEL MOTOR
10	920002-V001-0001-03	• GUÍA INFERIOR DE CADENA
11	920003-V001-0000-03	• RUEDA DE LA GUÍA DE CADENA
12	311000-V004-0004-03	• CHASIS



1	610000-G001-0000	• TANQUE DE GASOLINA
2	920013-V001-0000	• FILTRO DE GASOLINA
3	920027-V001-0000	• HULE AMORTIGUADOR DEL TANQUE DE GASOLINA
4	920026-V001-0000	• PEGAMENTO FRONTAL PARA TANQUE
5	610005-V001-0000	• TAPÓN DEL TANQUE DE GASOLINA
6	610001-V001-0000	• LLAVE DE PASO DE GASOLINA

CATÁLOGO DE REPUESTOS

Conjunto de bastidor de suspensión del motor

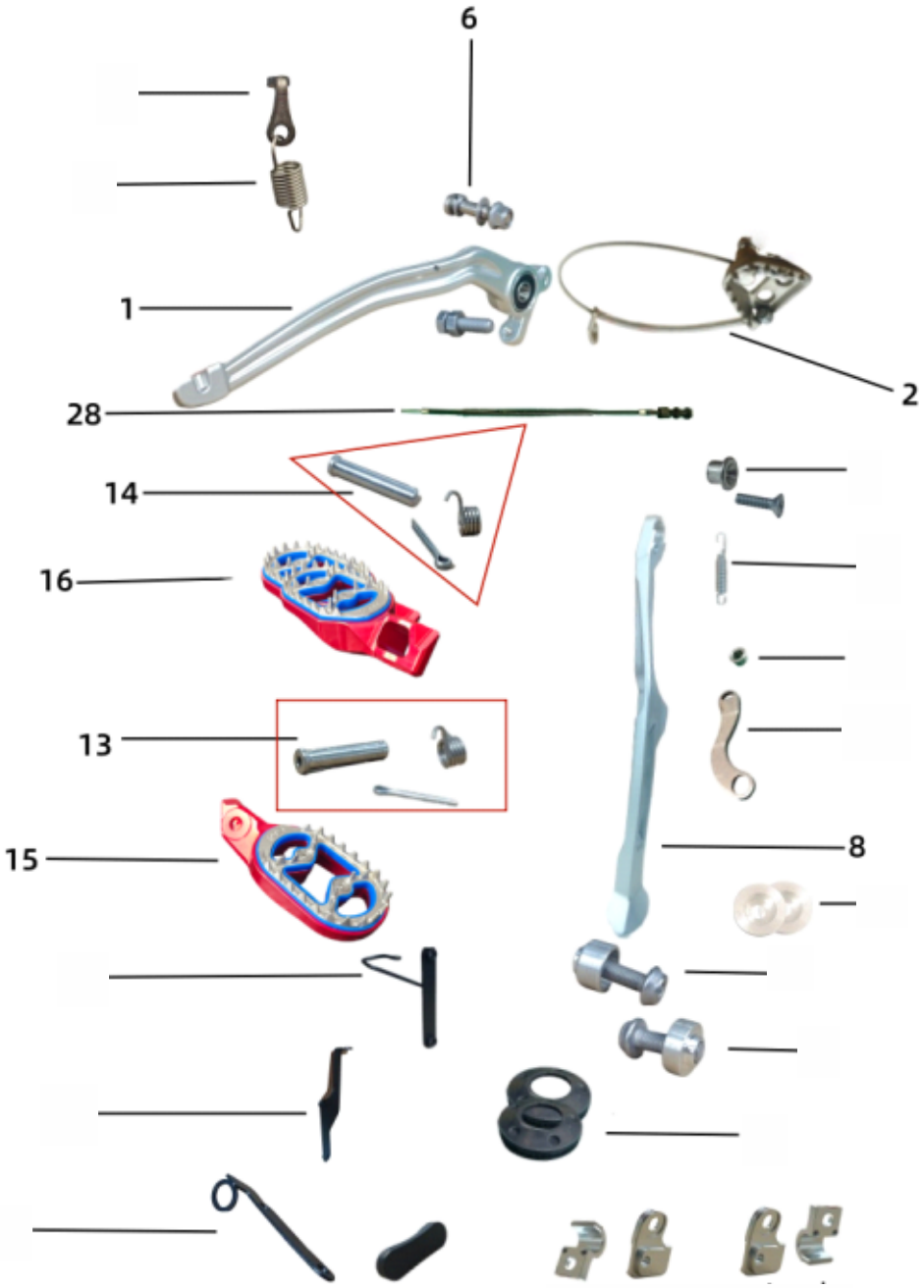

1 353000-V001-0002-02
- PALANCA DE FRENO TRASERO

2 353001-V001-0002-03
- PEDAL DE LA PALANCA DE FRENO TRASERO

8 351000-V001-0004-02
- PATILLA DE COSTADO

13 370004-V001-0000
- CONJUNTO DEL PASADOR DEL REPOSAPIE IZQUIERDO

14 370005-V001-0000
- CONJUNTO DEL PASADOR DEL REPOSAPIE DERECHO

15 431100-V001-0005-03
- REPOSAPIE DELANTERO IZQUIERDO

16 431200-V001-0005-03
- REPOSAPIE DELANTERO DERECHO

28 752000-V001-0001
- CABLE DE SHOCK

CATÁLOGO DE REPUESTOS

Guardabarros trasero y luz trasera

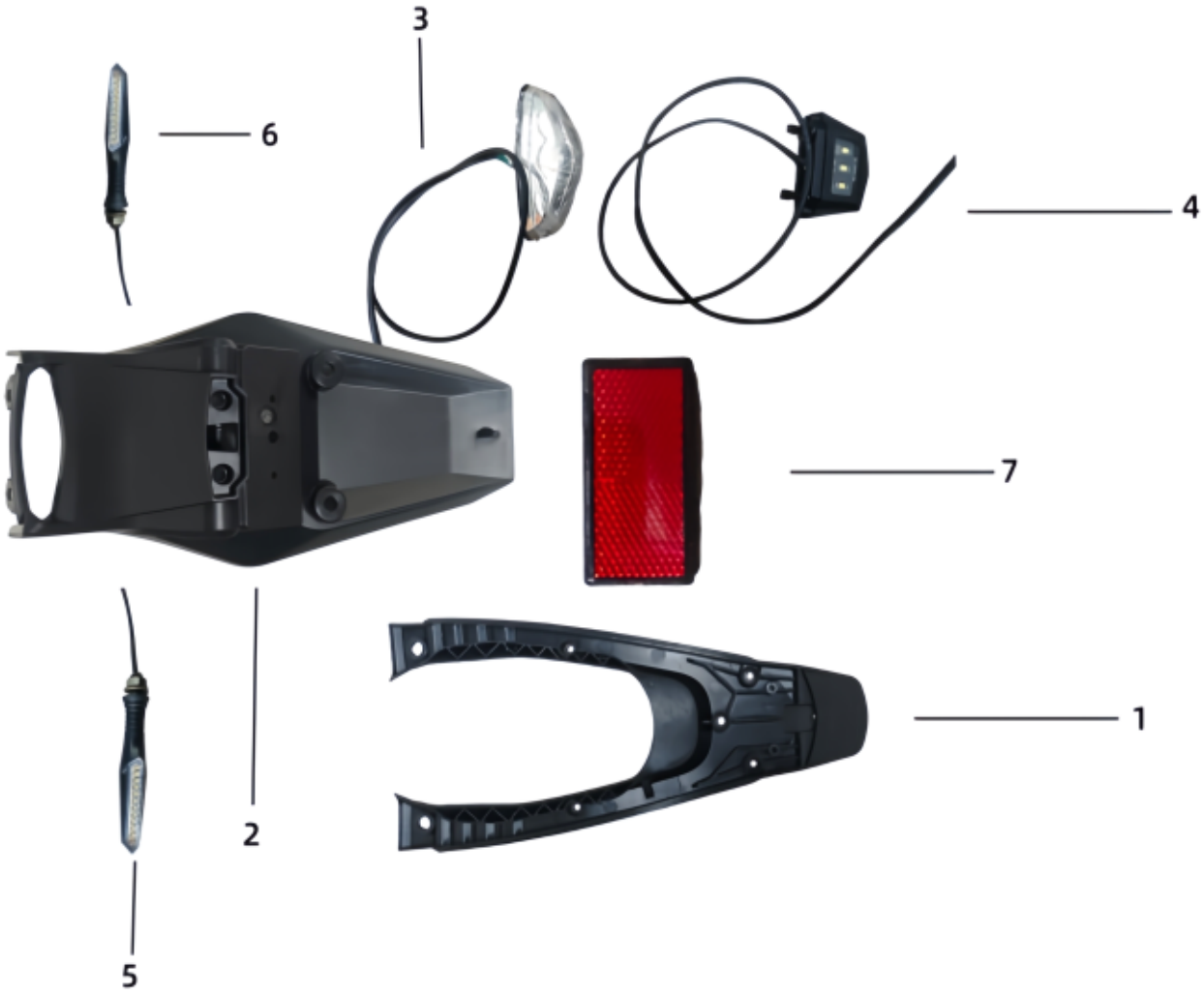

1	626001-G001-0000	• BASE PARA STOP Y PLACA PARTE (1)
2	626004-G001-0000	• BASE PARA STOP Y PLACA PARTE (2
3	873000-G001-0000	• LUZ TRASERA
4	873001-V001-0000	• LUZ DE MATRÍCULA
5	872300-V001-0000	• DIRECCIONAL TRASERO IZQUIERDO
6	872400-V001-0000	• DIRECCIONAL TRASERO DERECHO
7	670000-A001-0000	• REFLECTOR TRASERO

CATÁLOGO DE REPUESTOS

Horquillas inferiores



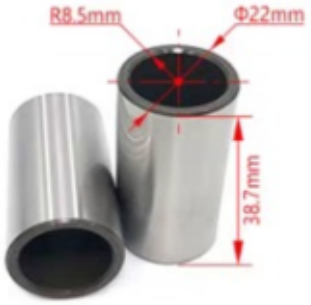

9



10



11

1	360000-V001-0004-02	• HORQUILLA TRASERA
2	542000-V001-0002	• EJE DE LA HORQUILLA
3	920014-V001-0001-03	• DESLIZADOR DE CADENA (HULE)
5	992000-V001-0001-03	• GUÍA DE CADENA
6	123456-0000-0002	• TENSOR DE CADENA DE TRACCIÓN
7	532002-V001-0001-03	• GUÍA MANGUERA DE FRENO TRASERO
9	123456-0000-0031	• ESPACIADOR DE HORQUILLA TRASERA
10	123456-0000-0032	• ROLES DE HORQUILLA TRASERA
11	123456-0000-0033	• RETENEDORES DE HORQUILLA TRASERA

CATÁLOGO DE REPUESTOS

Ingrediente del tanque de agua (izquierda y derecha)

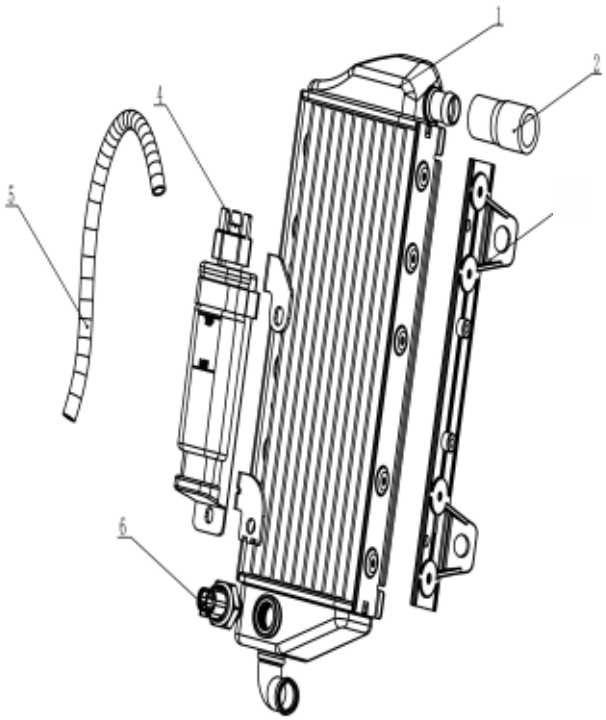

1 123456-0000-0004
- RADIADOR IZQUIERDO

2 123456-0000-0003
- CONECTOR / TUBERÍA RADIADOR IZQUIERDO

4 123456-0000-0005
- RESERVORIO

5 123456-0000-0006
- TUBERÍA RESERVORIO

6 123456-0000-0007
- TERMOSWITCH DEL RADIADOR

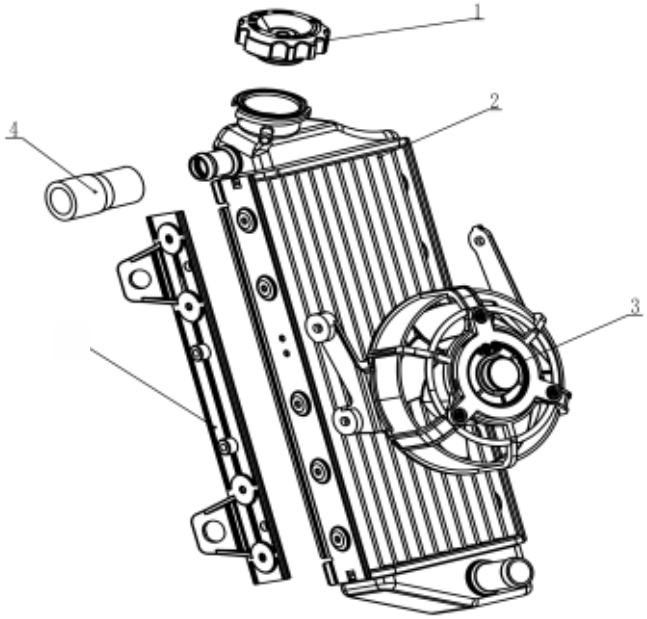

1 123456-0000-0008
- TAPÓN DEL RADIADOR DERECHO

2 123456-0000-0009
- RADIADOR DERECHO

3 123456-0000-0010
- ABANICO DEL RADIADOR

4 123456-0000-0000
- CONECTOR / TUBERÍA RADIADOR DERECHO

CATÁLOGO DE REPUESTOS

Ingrediente de freno

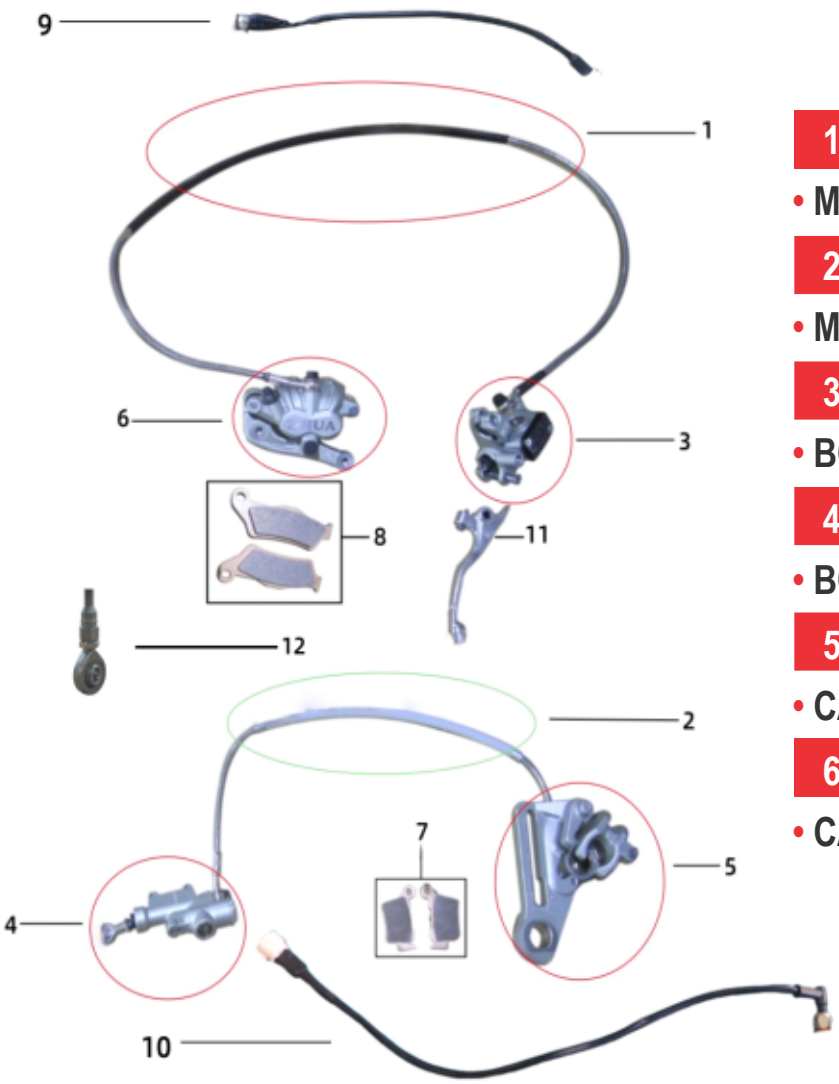

1	123456-0000-0011
• MANGUERA DE FRENO DELANTERA	
2	123456-0000-0012
• MANGUERA DE FRENO TRASERA	
3	123456-0000-0013
• BOMBA PRINCIPAL DE FRENO DELANTERO	
4	123456-0000-0014
• BOMBA PRINCIPAL DE FRENO TRASERO	
5	123456-0000-0015
• CALIPER TRASERO CON PASTILLAS	
6	123456-0000-0016
• CALIPER DELANTERO CON PASTILLAS	

7	123456-0000-0017	• PASTILLAS DE FRENO DELANTERAS
8	123456-0000-0018	• PASTILLAS DE FRENO TRASERAS
9	123456-0000-0019	• INTERRUPTOR HIDRÁULICO DE LA LUZ DE FRENO DELANTERA (BULBO)
10	123456-0000-0020	• INTERRUPTOR HIDRÁULICO DE LA LUZ DE FRENO TRASERA (BULBO)
11	123456-0000-0021	• MANILLA DE FRENO DELANTERA
12	123456-0000-0022	• RÓTULA DE EMPUJE DEL FRENO TRASERO

CATÁLOGO DE REPUESTOS

Ingrediente de la rueda delantera

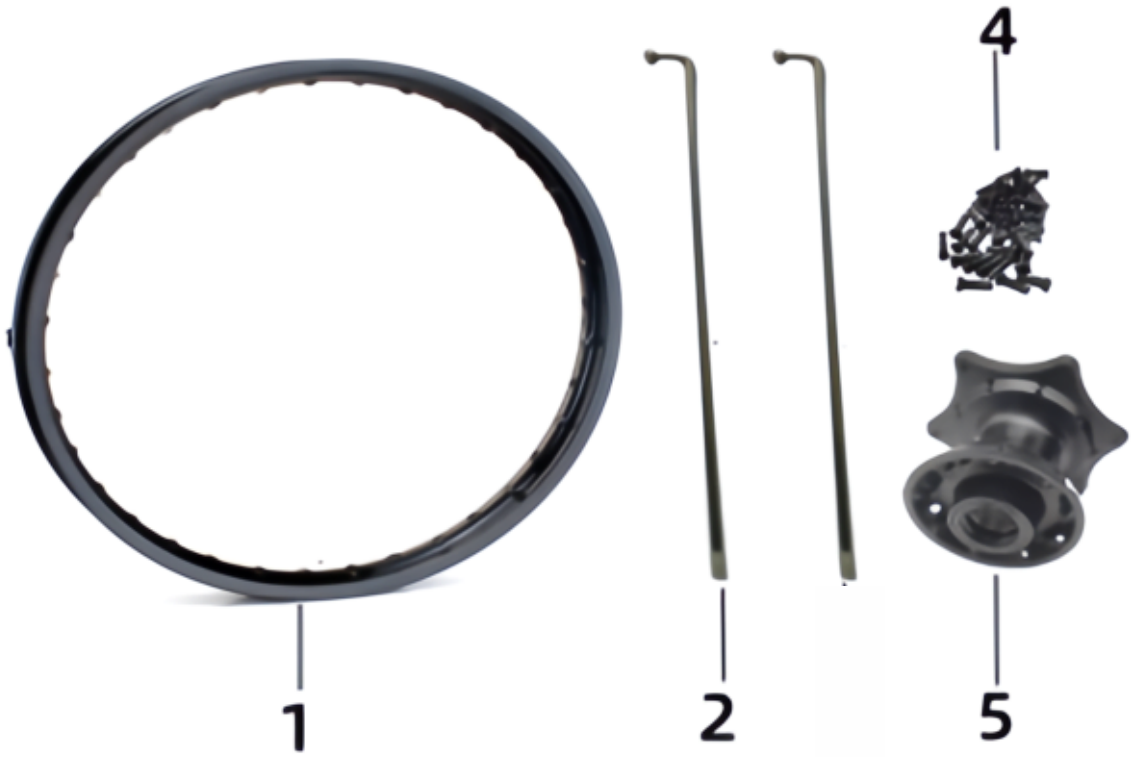

1	123456-0000-0023	• RIM DELANTERO (CINTA)
2	123456-0000-0024	• RADIO INTERIOR DE LA RUEDA DELANTERA
4	123456-0000-0025	• NIPLES DE LOS RADIOS
5	123456-0000-0026	• BOCINA DELANTERA

CATÁLOGO DE REPUESTOS

Ingrediente de la rueda trasera

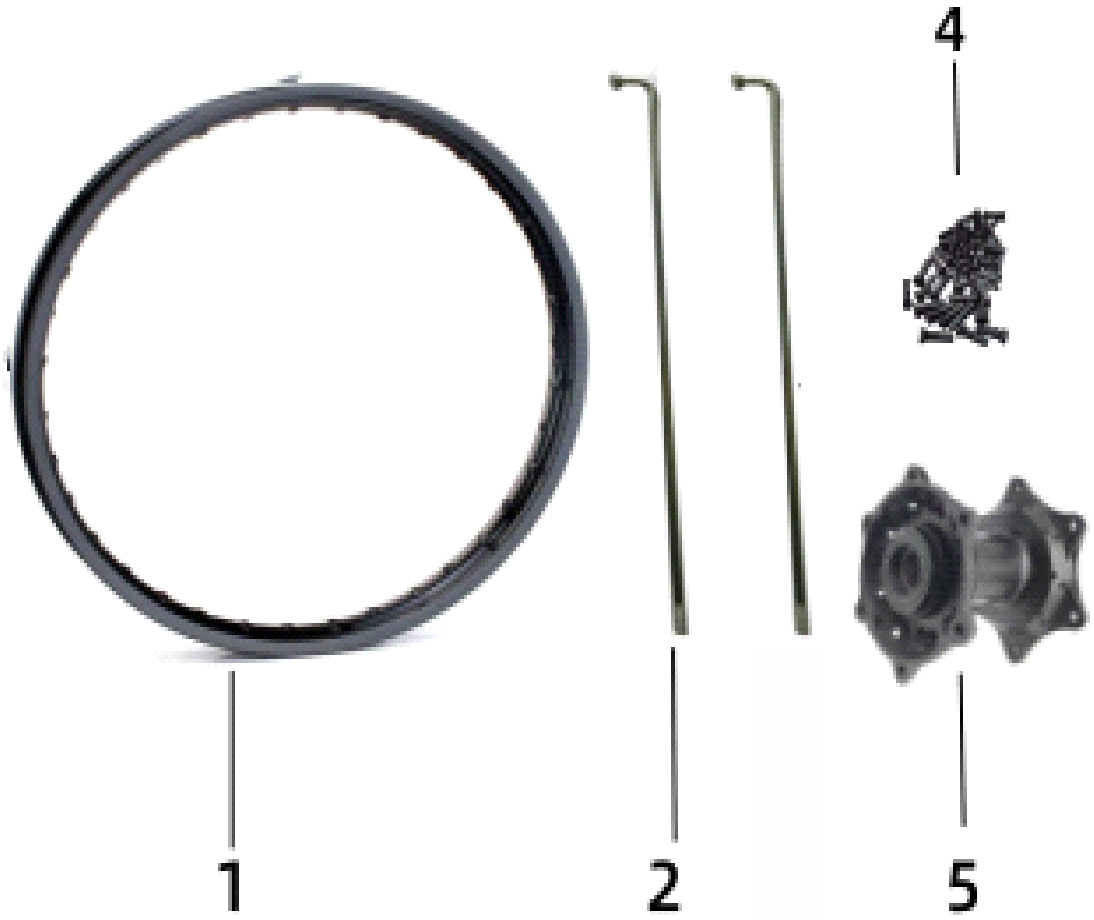

1	123456-0000-0027	• RIM TRASERO
2	123456-0000-0028	• RADIO INTERIOR DE LA RUEDA TRASERA
4	123456-0000-0029	• NIPLE DE LOS RADISO
5	123456-0000-0030	• BOCINA TRASERA

MODELO
ZR300L

KITS

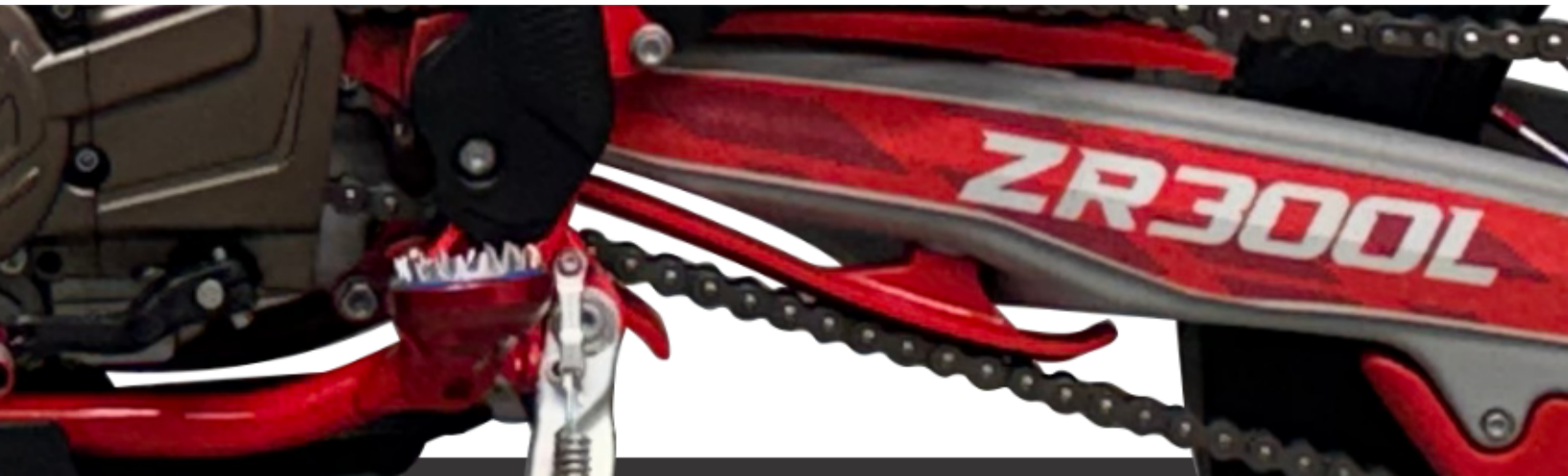

MODELO

ZR300L

CATÁLOGO DE REPUESTOS

Kit de cilindro

30-RP-ZR300L-KIT1

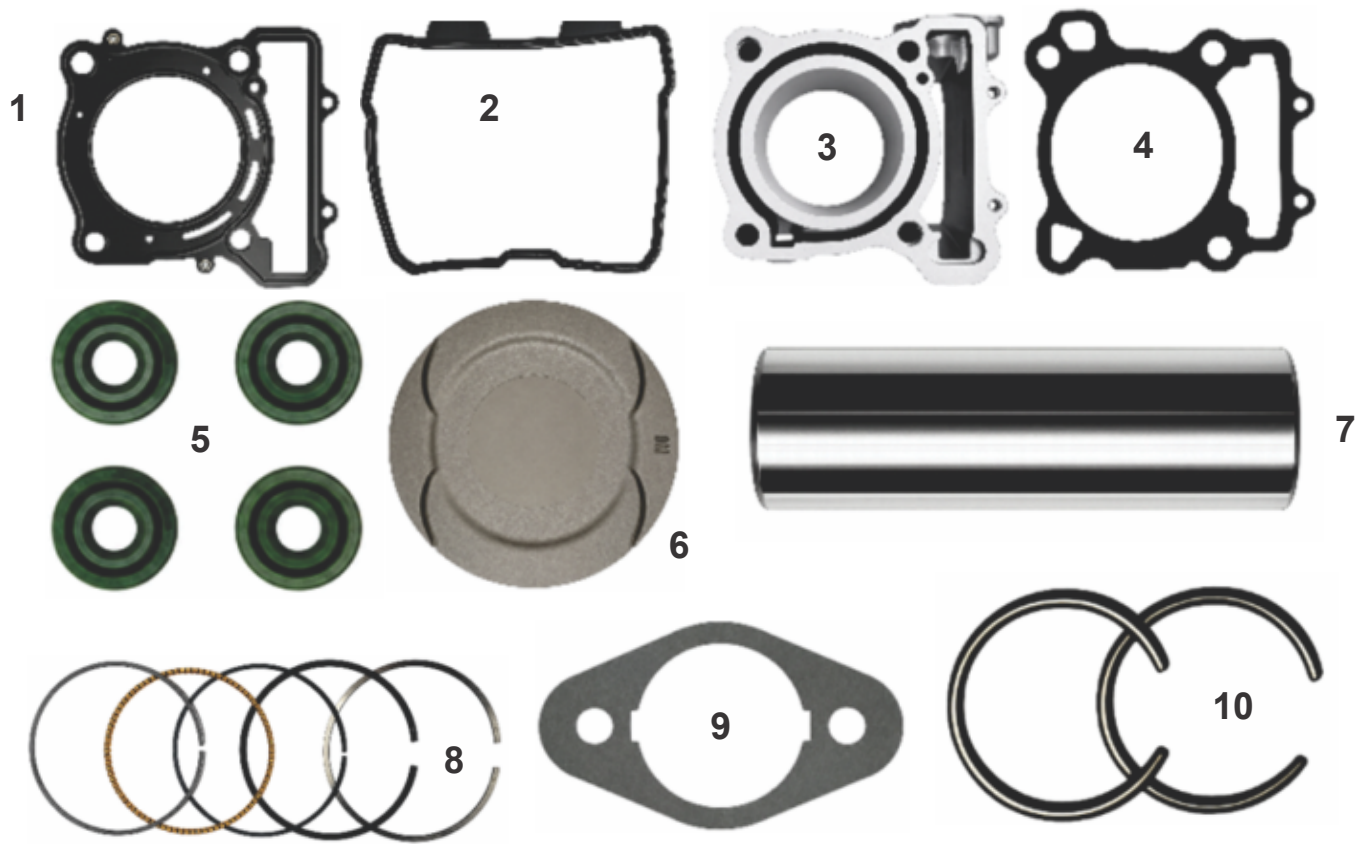

1	120150331-0001	• EMPAQUE DE CABEZOTE	1
2	120250101-0001	• EMPAQUE TAPA DE VÁLVULAS	1
3	120020532-0001	• CILINDRO	1
4	120050141-0001	• EMPAQUE BASE DE CILINDRO	1
5	140400018-0001	• SELLO DE VÁLVULA	4
6	130030401-0001	• PISTÓN	1
7	130060118-0001	• PASADOR DEL PISTÓN (WRISTPIN)	1
8	130070369-0001	• ANILLOS DEL PISTÓN (CONJUNTO)	1
9	140830004-0001	• EMPAQUE DE LA TENSORA CADENA DE DISTRIBUCIÓN	1
10	380560068-0001	• SEGURO DEL PASADOR DEL PISTÓN	2

MODELO

ZR300L

CATÁLOGO DE REPUESTOS

Kit de descarbonado

30-RP-ZR300L-KIT2

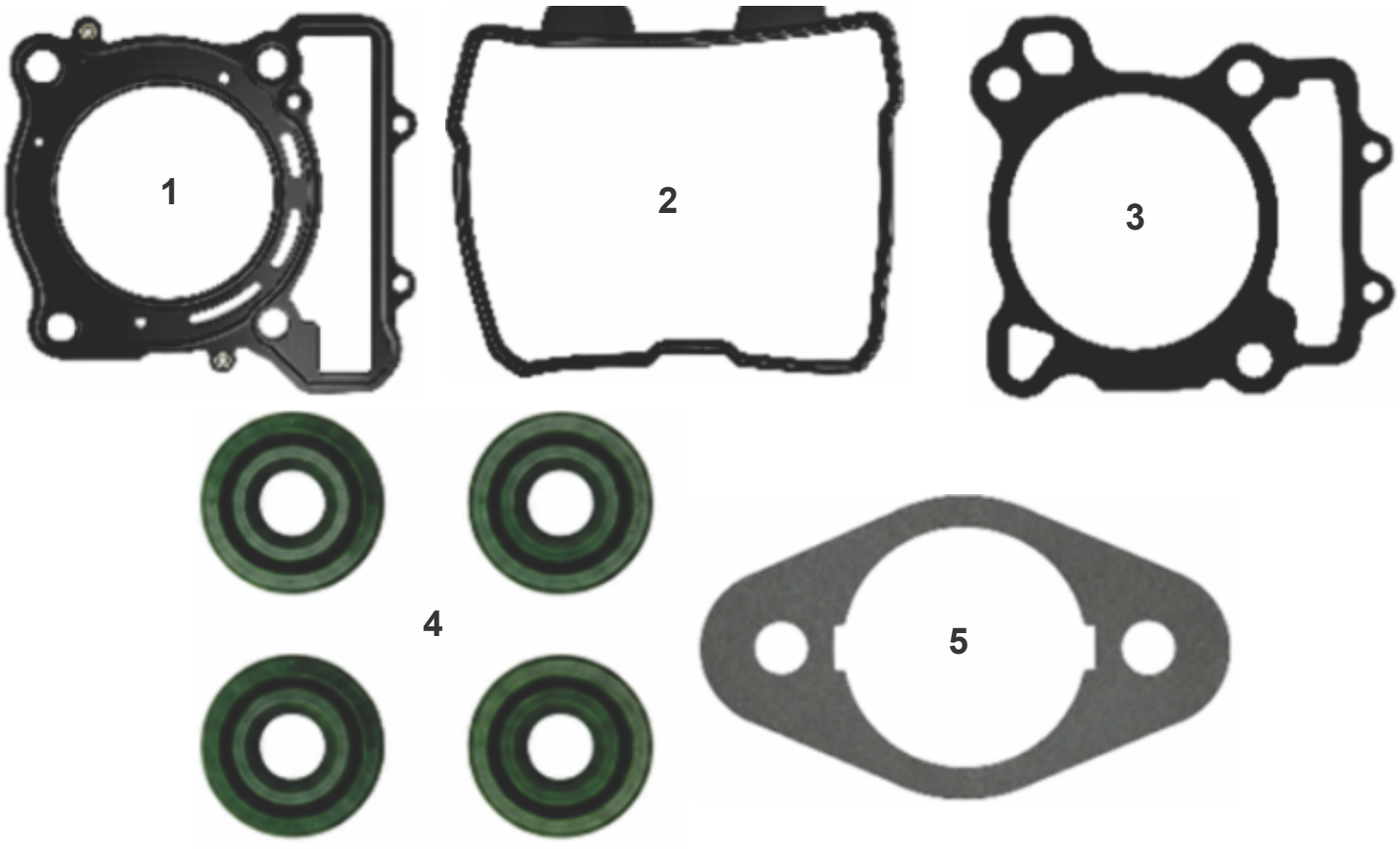

1	120150331-00+A1+B14:B18	• EMPAQUE DE CABEZOTE	1
2	120250101-0001	• EMPAQUE TAPA DE VÁLVULAS	1
3	120050141-0001	• EMPAQUE BASE DE CILINDRO	1
4	140400018-0001	• SELLO DE VÁLVULA	4
5	140830004-0001	• EMPAQUE DE LA TENSORA DE LA CADENA DE DISTRIBUCIÓN	1

CATÁLOGO DE REPUESTOS

Kit de empaques total

30-RP-ZR300L-KIT3

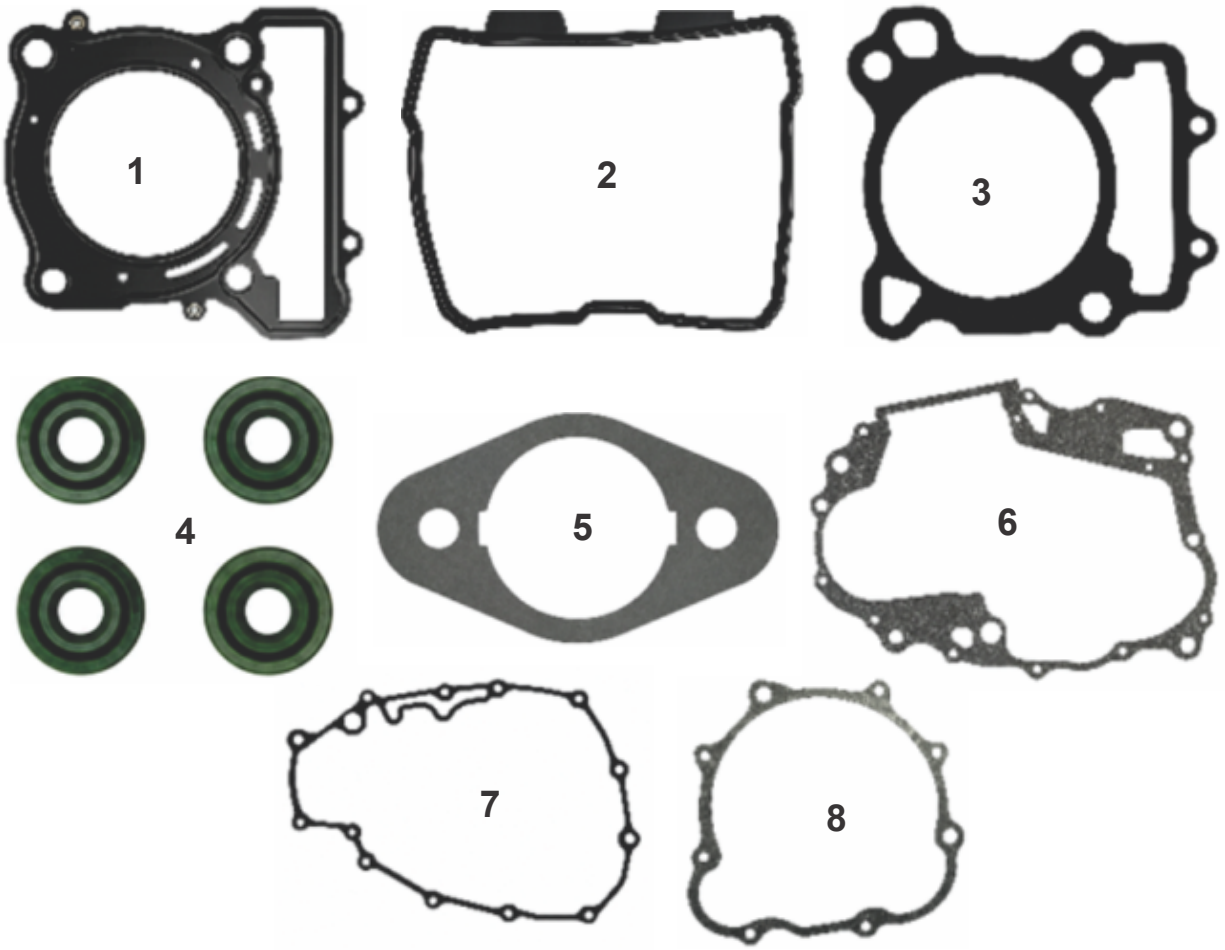

1	120150331-0001	• EMPAQUE DE CABEZOTE	1
2	120250101-0001	• EMPAQUE TAPA DE VÁLVULAS	1
3	120050141-0001	• EMPAQUE BASE DE CILINDRO	1
4	140400018-0001	• SELLO DE VÁLVULA	4
5	140830004-0001	• EMPAQUE DE CADENA DE DISTRIBUCIÓN	1
6	110100120-0001	• EMPAQUE DE CENTRO DE CARTER	1
7	110620109-0001	• EMPAQUE TAPA DERECHA EMBRAGUE	1
8	110420001-0001	• EMPAQUE TAPA IZQUIERDA VOLANTE	1

MODELO

ZR300L

CATÁLOGO DE REPUESTOS

Kit de plásticos (1)

30-RP-ZR300L-KIT4



CATÁLOGO DE REPUESTOS

Kit de plásticos (2)

30-RP-ZR300L-KIT4

1	871100-G001-0000-03	• CARETA SUPERIOR DEL FARO	1
2	620004-G001-0000-03	• PROTECTOR DEL AMORTIGUADOR DELANTERO DERECHO	1
3	621000-G001-0000-03	• GUARDABARROS DELANTERO	1
4	620003-G001-0000-03	• PROTECTOR DEL AMORTIGUADOR DELANTERO IZQUIERDO	1
5	514367-K219-3437	• MATRÍCULA	1
6	623100-G001-0000-03	• TAPA IZQUIERDA DEL TANQUE DE COMBUSTIBLE	1
7	623300-G001-0000	• EMBELLECEDOR DEL TANQUE DE GASOLINA	1
8	620005-G001-0000-03	• ABRAZADERA DE MANGUERA DE FRENO DELANTERA	1
9	624110-G001-0000-03	• TAPA LATERAL IZQUIERDA	1
19	625000-G001-0000-03	• TAPA FINAL (COLETA)	1
11	624200-G001-0000-03	• TAPA LATERAL DERECHA	1
12	871101-G001-0000	• CARETA INFERIOR DEL FARO	1
13	623200-G001-0000-03	• TAPA DERECHA DEL TANQUE DE GASOLINA	1
14	650000-G004-0002	• CALCOMANIAS	1

CATÁLOGO DE REPUESTOS

Kit de tracción

30-RP-ZR300L-KIT5







1	560000-V001-0007-03	• PIÑÓN TRASERO DE TRACCIÓN	1
2	550000-V001-0006	• CADENA DE TRACCIÓON	1
3	191600118-0001	• PIÑÓN TRACCIÓN DELANTERO	1