MODELO

ZR300X



RAMBIKE

CONTENIDO

MOTOR

Conjunto de culata / conjunto de cilindro
Mecanismo de válvulas
Tapa del cárter
Conjunto de embrague
Bomba de aceite / Filtro de aceite
Caja del cigüeñal
Conjunto de cigüeñal, biela y pistón
Mecanismo de transmisión
Mecanismo de cambio de marchas
Compresor de magneto
Mecanismo de arranque eléctrico

CHASIS

Plásticos (1)
Plásticos (2)
F-1 Montaje del motor
F-2 Montaje del chasis
F-3 Conjunto del manillar
F-4 Ensamblaje de paneles de carrocería
F-5 Conjunto eléctrico del faro delantero
F-6 Conjunto de suspensión delantera
F-7 Juego completo de ejes y bujes
F-8 Conjunto de basculante y rueda trasera
F-9 Juego completo de piezas de goma
Set de calcomanías negras
Set de calcomanías rojas

KITS

Kit de cilindro
Kit de arrastre
Kit de embrague
Kit del filtro centrífugo
Kit del tapón de aceite
Kit de plásticos negros
Kit de plásticos rojos
Kit de empaques descarbonado
Kit de empaques motor completo

MODELO ZR300X

MOTOR



CATÁLOGO DE REPUESTOS

Conjunto de culata / conjunto de cilindro

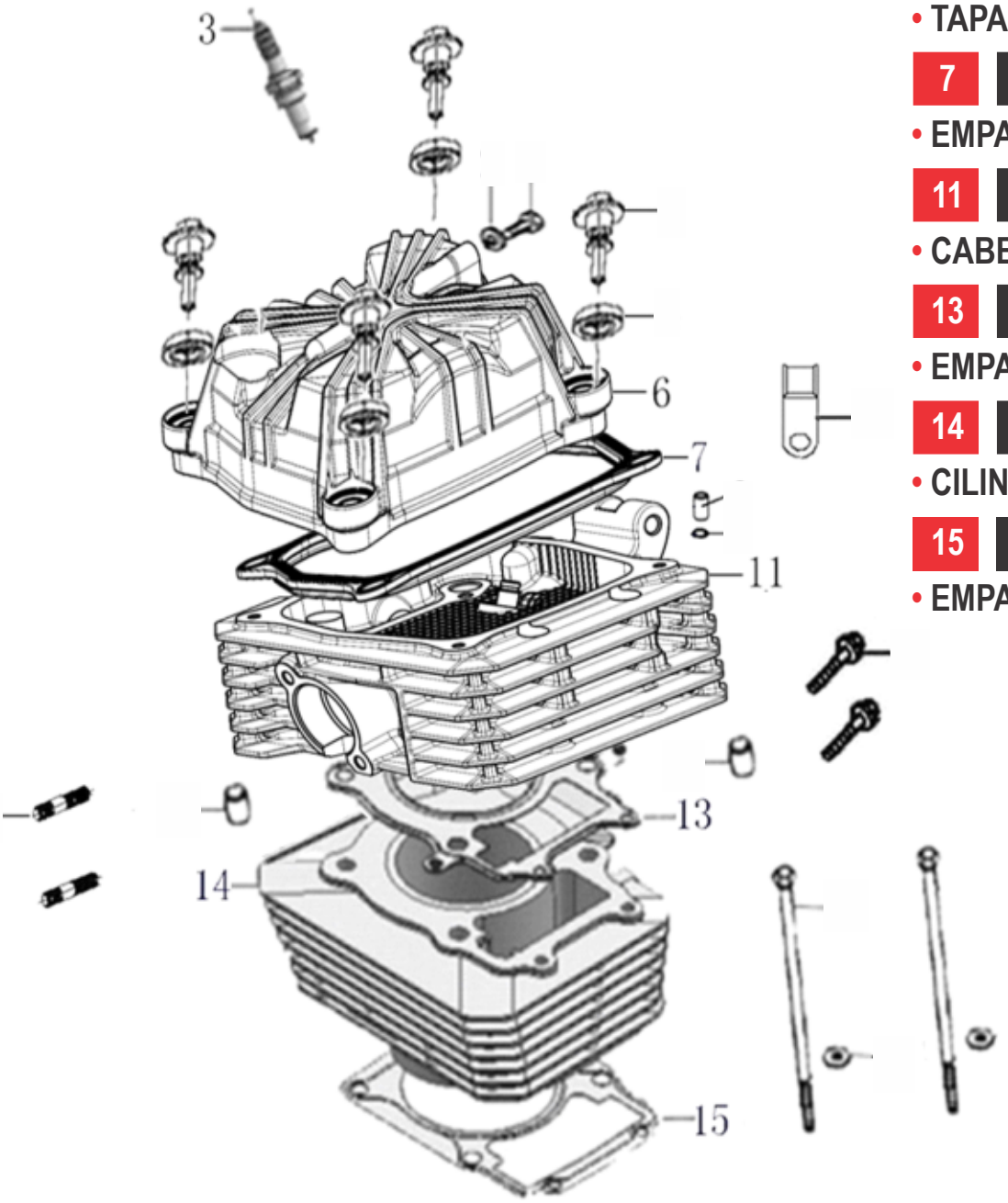

3 100104142
- BUJÍA NGK (DR8EA)

6 100731560-0005
- TAPA DE VÁLVULAS

7 100731561
- EMPAQUE TAPA DE VÁLVULAS

11 100731558-0004
- CABEZOTE (CULATA)

13 100749346
- EMPAQUE CABEZOTE

14 100779742-0008
- CILINDRO

15 100778723
- EMPAQUE BASE DE CILINDRO

CATÁLOGO DE REPUESTOS

Mecanismo de válvulas (1)

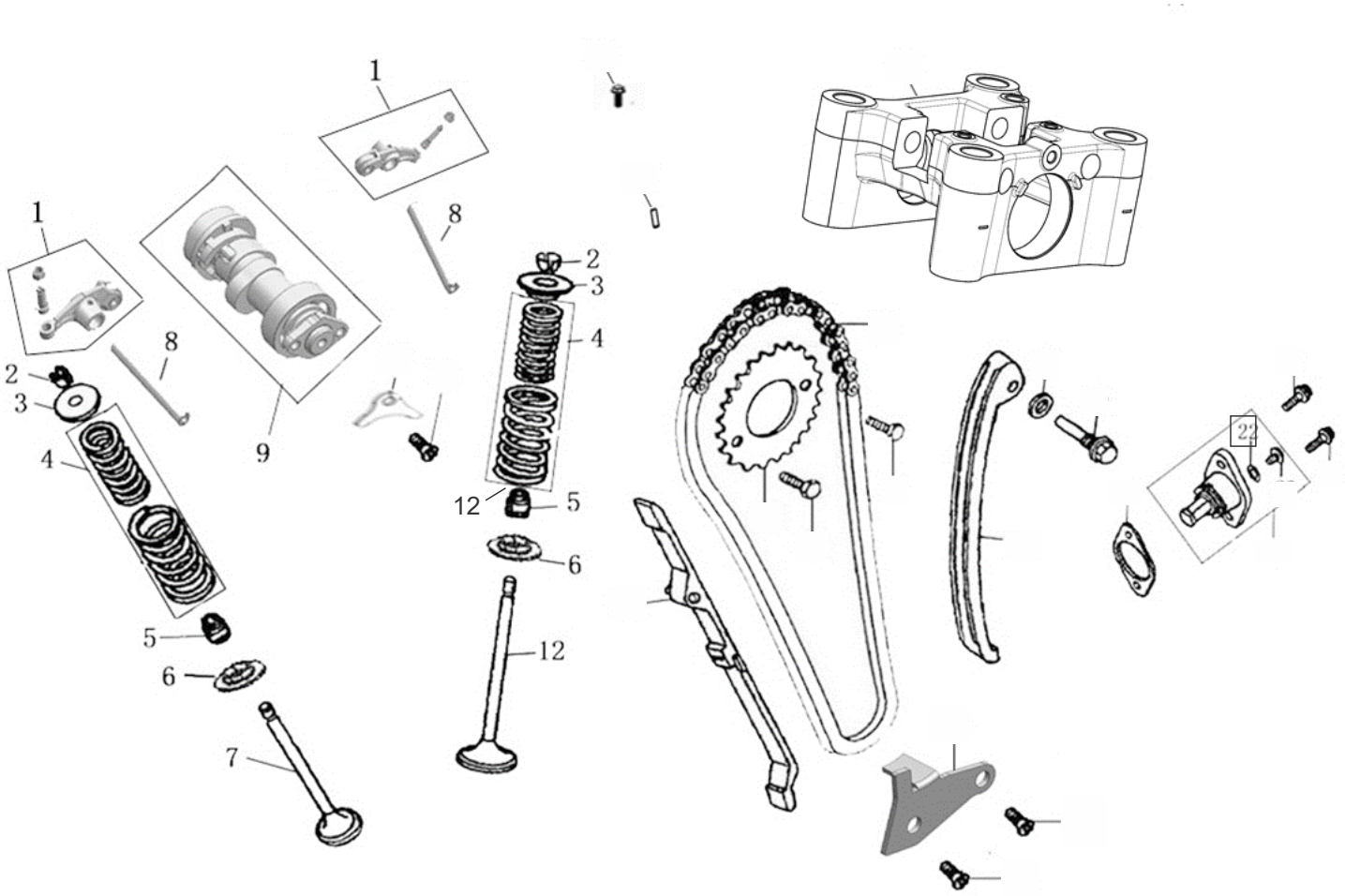

1	100050892	• BALANCÍN
2	100051841	• CASQUILLO DE VÁLVULA
3	100105311	• RETÉN DE CASQUILLOS DE VÁLVULAS
4	100132108	• RESORTE INTERNO Y EXTERNO DE VÁLVULA
5	100105336	• SELLO DE VÁLVULA
6	100053432	• ASIENTO DE RESORTES DE VÁLVULA
7	100777059	• VÁLVULA DE ESCAPE
8	100052611	• EJE DE BALANCÍN
9	100104967	• ÁRBOL DE LEVAS
12	100105271	• VÁLVULA DE ADMISIÓN

CATÁLOGO DE REPUESTOS

Mecanismo de válvulas (2)

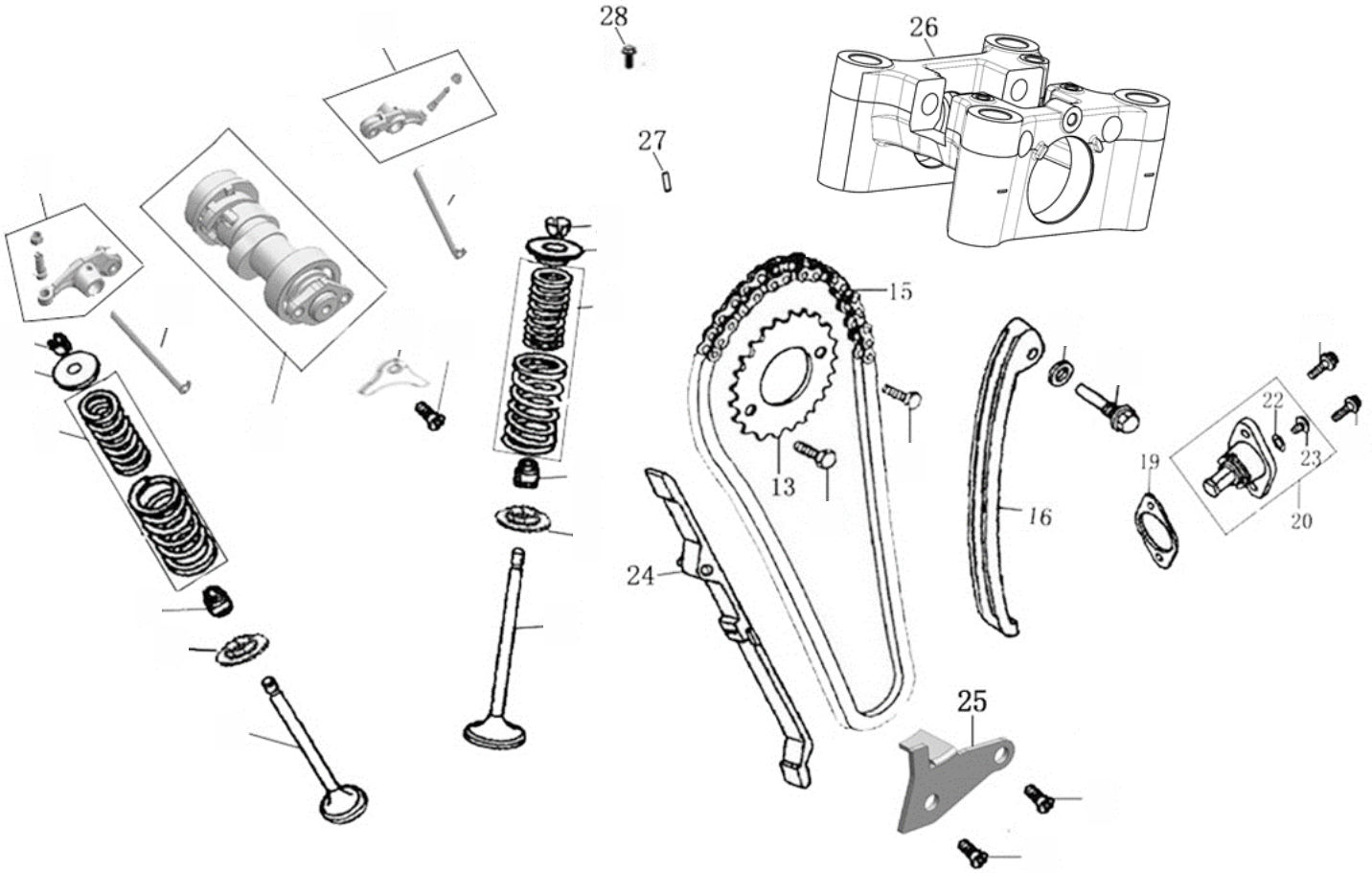

13	100105063	• PIÑÓN DE DISTRIBUCIÓN (CATARINA)
15	100105129	• CADENA DE DISTRIBUCIÓN
16	100081747	• GUÍA FIJA DE CADENA DE DISTRIBUCIÓN
19	100104605	• EMPAQUE TENSORA
20	100777952-0002	• TENSORA DE CADENA DE DISTRIBUCIÓN
24	100105225	• GUÍA DE LA CADENA
25	100103276	• PLATINA GUÍA CADENA DE DISTRIBUCIÓN
26	100731559	• TORRE DE BALANCINES
27	100100911	• Pin,φ6×10
28	100105193	• PERNO

Tapa del cárter (1)

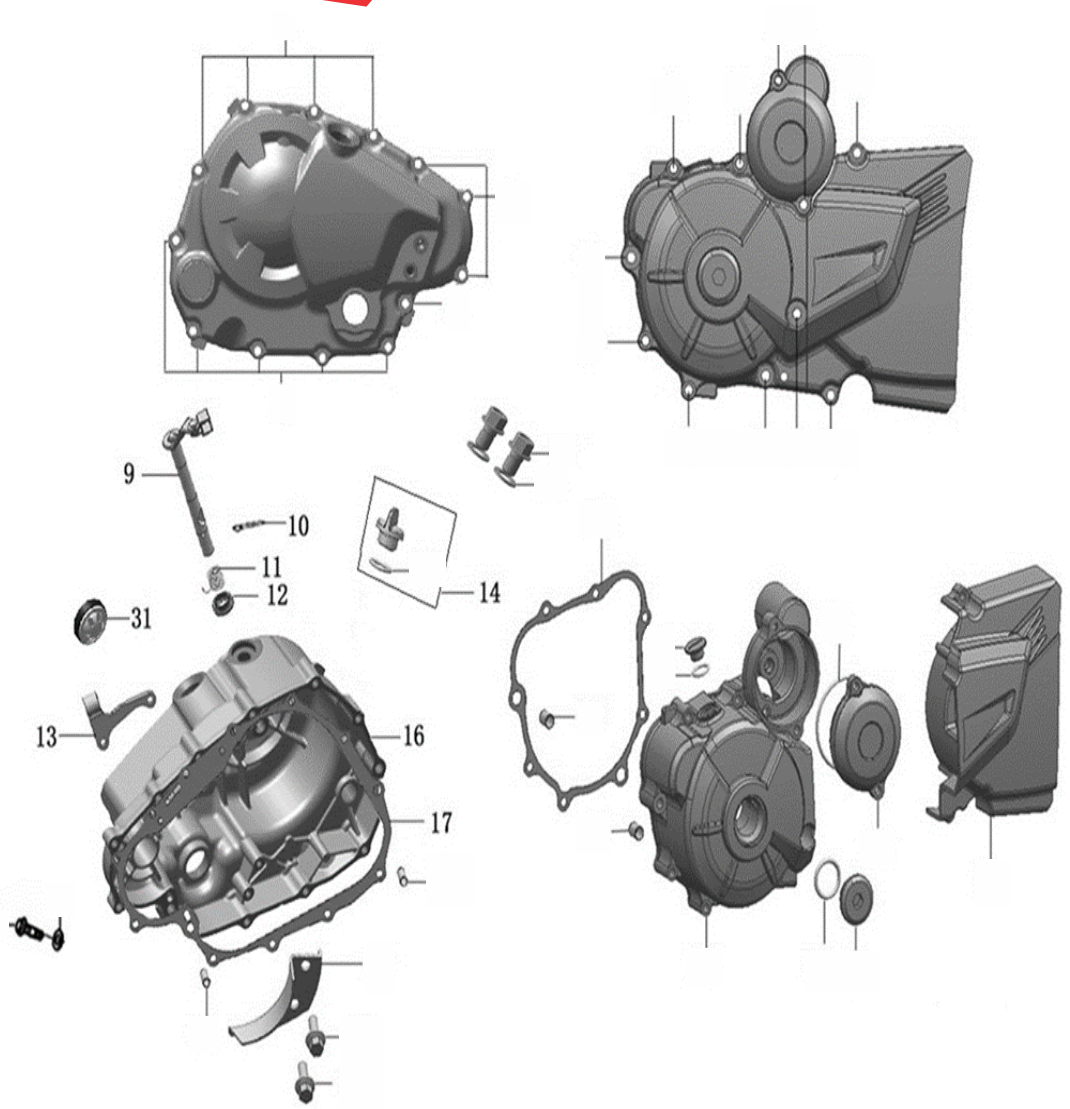

9	100106290-0004	• BRAZO ACCIONADOR DEL EMBRAGUE
10	100100636-0001	• SEGURO DE LEVA DEL ACCIONADOR DEL EMBRAGUE
11	100103443	• RESORTE DE LEVA DEL ACCIONADOR DEL EMBRAGUE
12	100104754	• RETENEDOR DE LEVA DEL ACCIONADOR DEL EMBRAGUE (12x22x5)
13	100088157-0002	• PLATINA SOPORTE DEL CABLE DEL EMBRAGUE
14	100156490	• TAPÓN MEDIDOR DE ACEITE
16	100138191-0315	• TAPA DERECHA DEL EMBRAGUE
17	100054996	• EMPAQUE DE LA TAPA DERECHA DEL EMBRAGUE

Tapa del cárter (2)

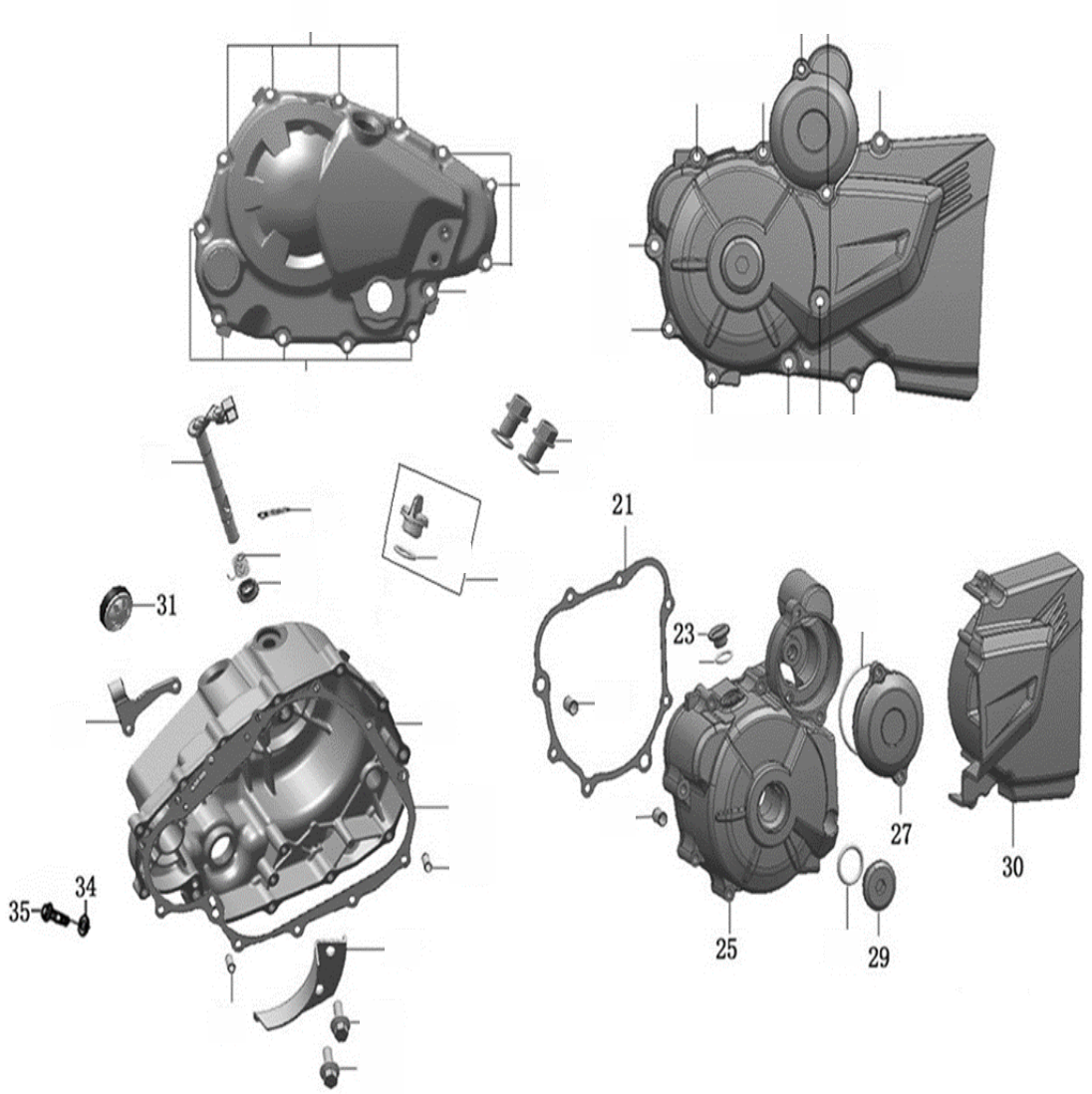

21	100054998	• EMPAQUE TAPA DE VOLANTE
23	100103059-0120	• TAPÓN DEL VISOR DE LA MARCA DE TIEMPO DEL VOLANTE
25	100052682-0801	• TAPA IZQUIERDA DE VOLANTE
27	100052686-0027	• TAPA DE PIÑÓN REDUCTOR DEL MOTOR DE ARRANQUE
29	100714385-0010	• TAPA ACCESO A LA PUNTA DEL CIGÜEÑAL/VOLANTE
30	100154149-0007	• TAPA COBERTOR DEL PIÑÓN DELANTERO DE TRACCIÓN
31	100101319	• MIRILLA DEL NIVEL DEL ACEITE

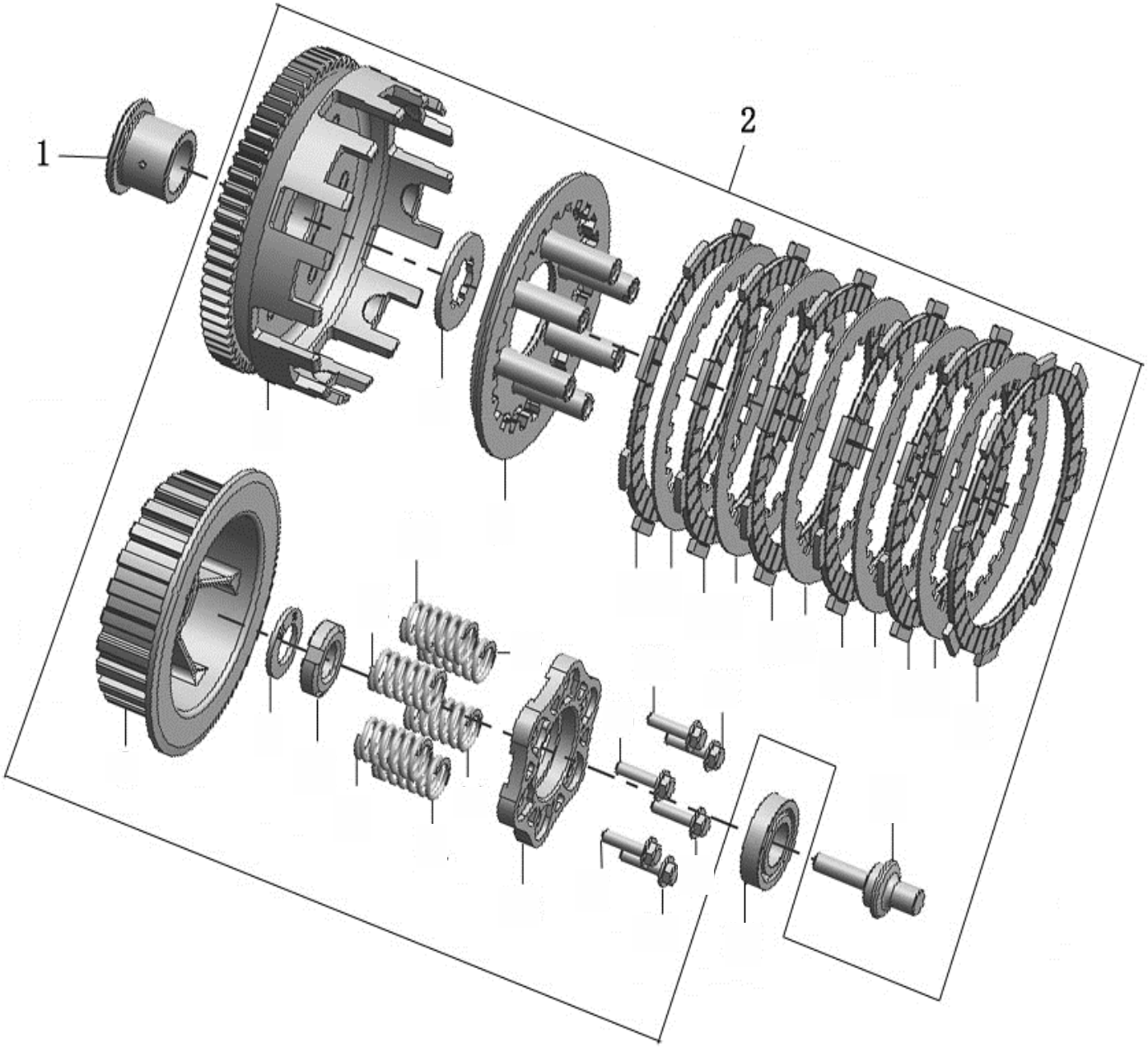

1	100081730	• BUSHING DE CLUTCH
2	100081725	• CONJUNTO DE CLUTCH

CATÁLOGO DE REPUESTOS

Bomba de aceite / Filtro de aceite

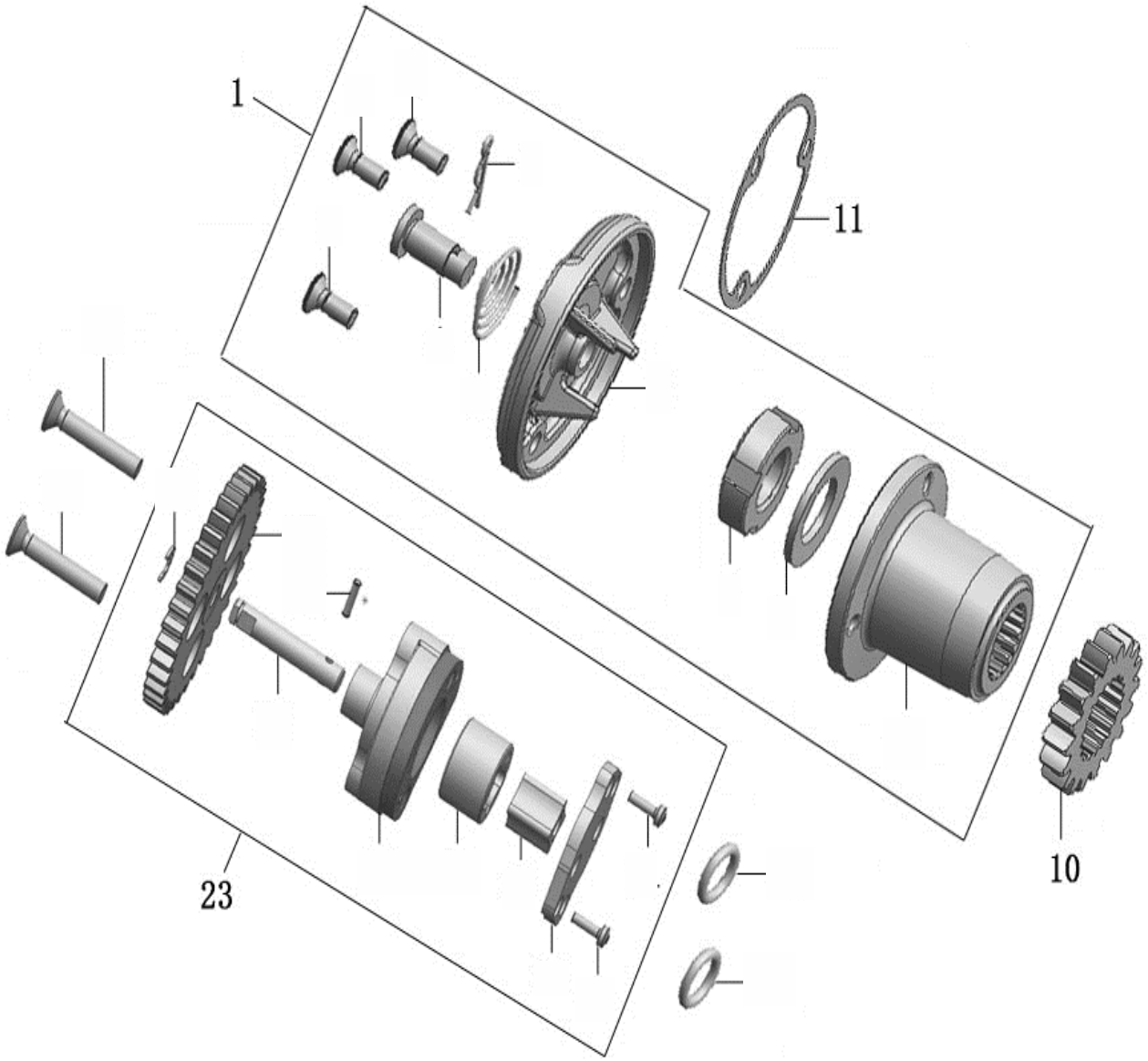

1	100104842	• CENTRÍFUGA DE BOMBA DE ACEITE
10	100100092	• ENGRANE PRINCIPAL DE LA PRIMARIA
11	100104600	• EMPAQUE DEL FILTRO CENTRÍIFUGO DE ACEITE
23	100081733	• BOMBA DE ACEITE

CATÁLOGO DE REPUESTOS

Caja del cigüeñal (1)

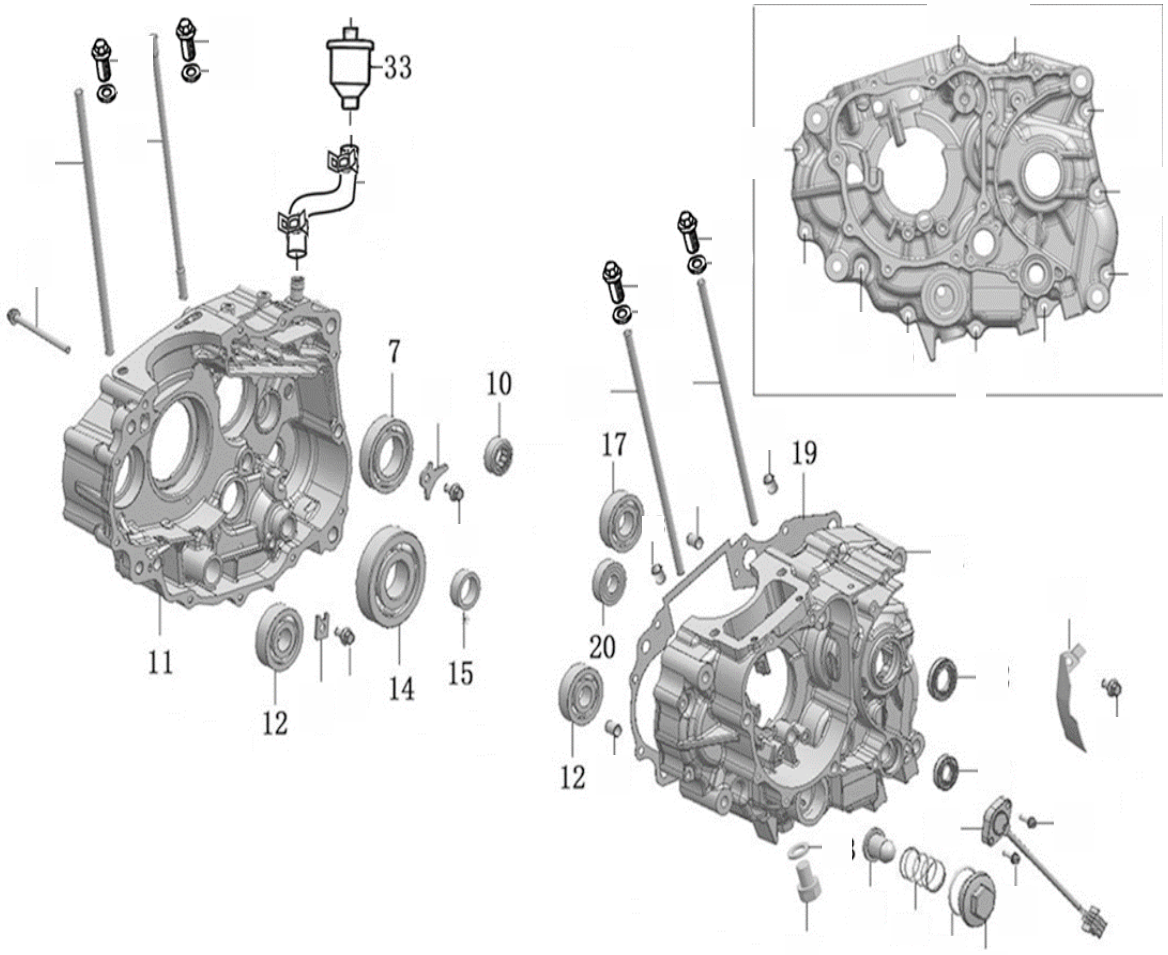

7	100101185	• RODAMIENTO AGUJAS (6006 C3) (CAJA)
10	100059484	• RODAMIENTO DE CANASTILLA Nk15x27x12
11	100780135-0005	• TAPA DERECHA DE CARTER
12	100777105	• RODAMIENTO
14	100066540	• RODAMIENTO DE CIGÜEÑAL (TM 63/28)
15	100101062	• ROLL DE CANASTILLA (Hk21x28x10)
17	100100951	• RODAMIENTO DE CAJA (6204 C3)
19	100781073	• EMPAQUE CENTRO CARTER
20	100054650	• RODAMIENTO DE CAJA (TM6202 Z C3)
33	100206039	• FILTRO RESPIRADOR DE AIRE MOTOR

CATÁLOGO DE REPUESTOS

Caja del cigüeñal (2)

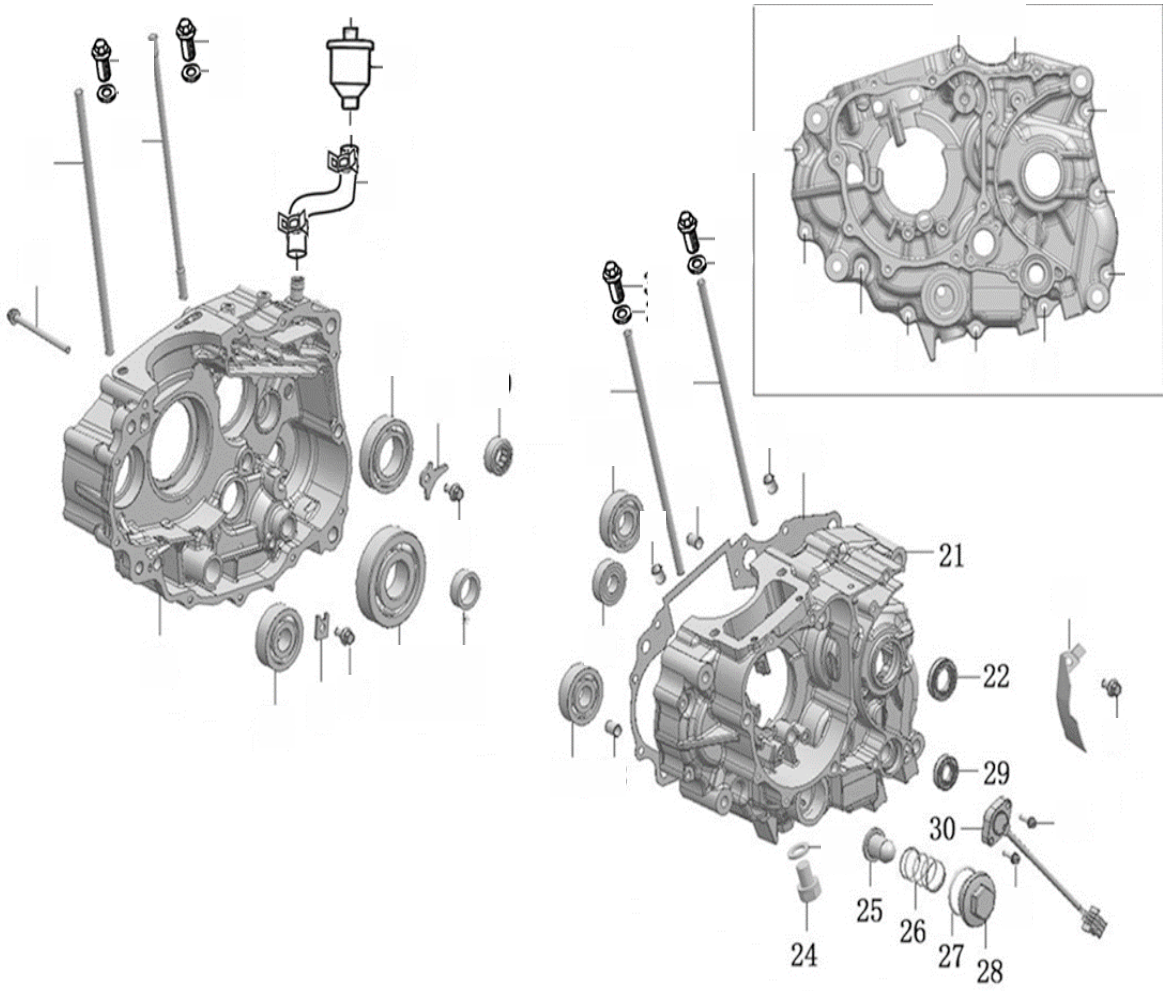

21	100780134-0005	• TAPA IZQUIERDA DE CARTER
22	100104702	• RETENEDOR EJE DE SALIDA (20x34x7)
24	100054898-0001	• TORNILLO DE DRENAJE DE ACEITE
25	100104943	• FILTRO DE ACEITE (DEDAL)
26	100104866	• RESORTE DE FILTRO DE ACEITE
27	100107766	• O-RING TAPÓN DE ACEITE (φ35X3)
28	100102871-0002	• TUERCA/TAPÓN DRENAJE DE ACEITE
29	100104650	• RETENEDOR DE PATILLA DE CAMBIOS 14x28x7
30	100102708-0016	• SENSOR DE POSICIÓN DE VELOCIDADES

CATÁLOGO DE REPUESTOS

Conjunto de cigüeñal, biela y pistón

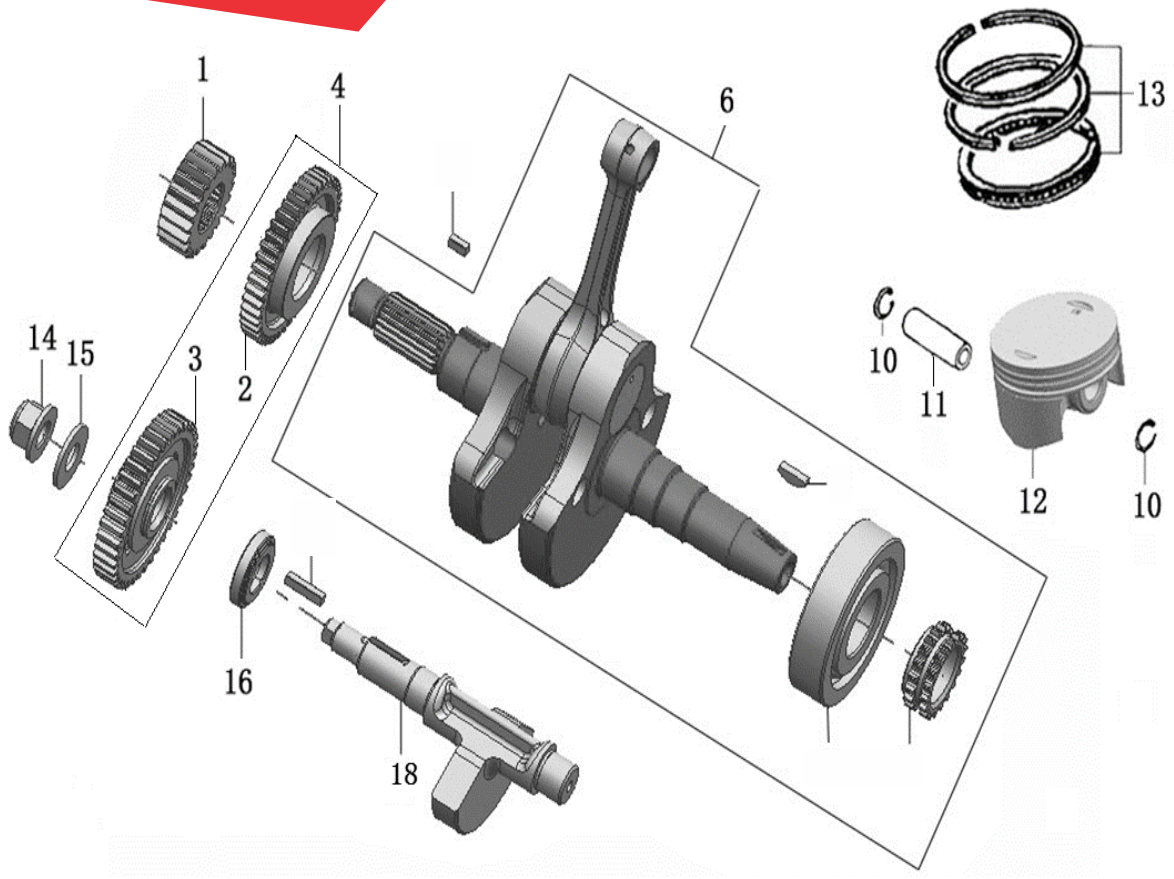

1	100081723	• ENGRANE PRINCIPAL DE LA PRIMARIA
2	100777907	• ENGRANAJE PRIMARIO DEL EJE BALANCEADOR
3	100777910	• ENGRANAJE SECUNDARIO DEL EJE BALANCEADOR
4	100777915	• CONJUNTO ENGRANAJES DEL EJE BALANCEADOR
6	100081714	• CONJUNTO DE CIGÜEÑAL
10	100100590	• SEGURO DE PISTÓN
11	100749349	• EJE DE PISTÓN
12	100749348	• PISTÓN
13	100799431	• KIT DE ANILLOS DE PISTÓN 300 CC
14	100204699	• TUERCA EJE BALANCEADOR
15	100106399	• ARANDELA EJE BALANCEADOR, φ12.2×2×φ27
16	100081718	• BUSHING DEL EJE DE EQUILIBRIO
18	100081716	• EJE BALANCEADOR DEL MOTOR

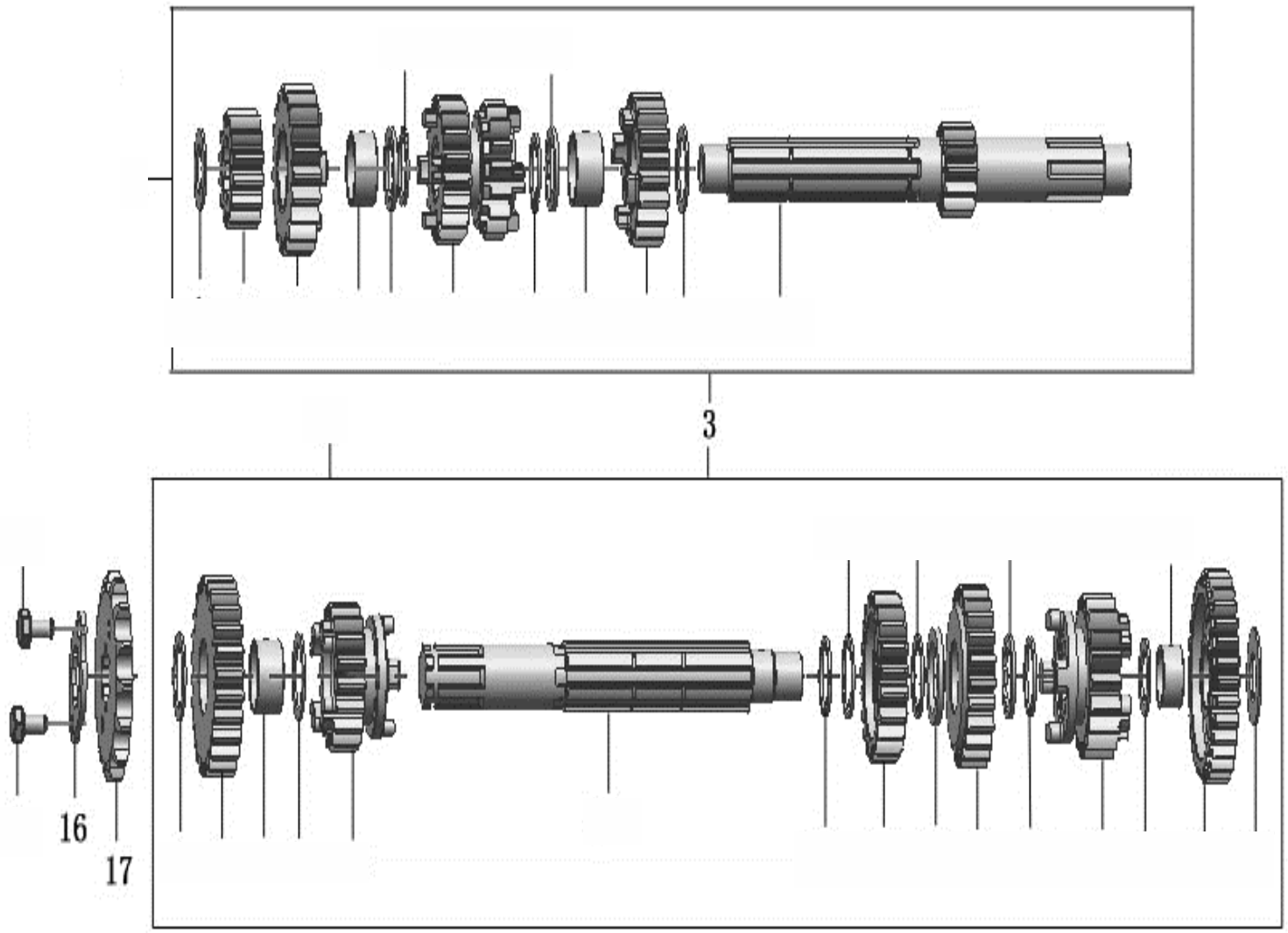

3	100081744	• CAJA DE CAMBIOS
16	100103850	• SEGURO DEL PIÑÓN DELANTERO DE TRACCIÓN
17	100103836	• PIÑÓN DELANTERO TRACCIÓN

CATÁLOGO DE REPUESTOS

Mecanismo de cambio de marchas

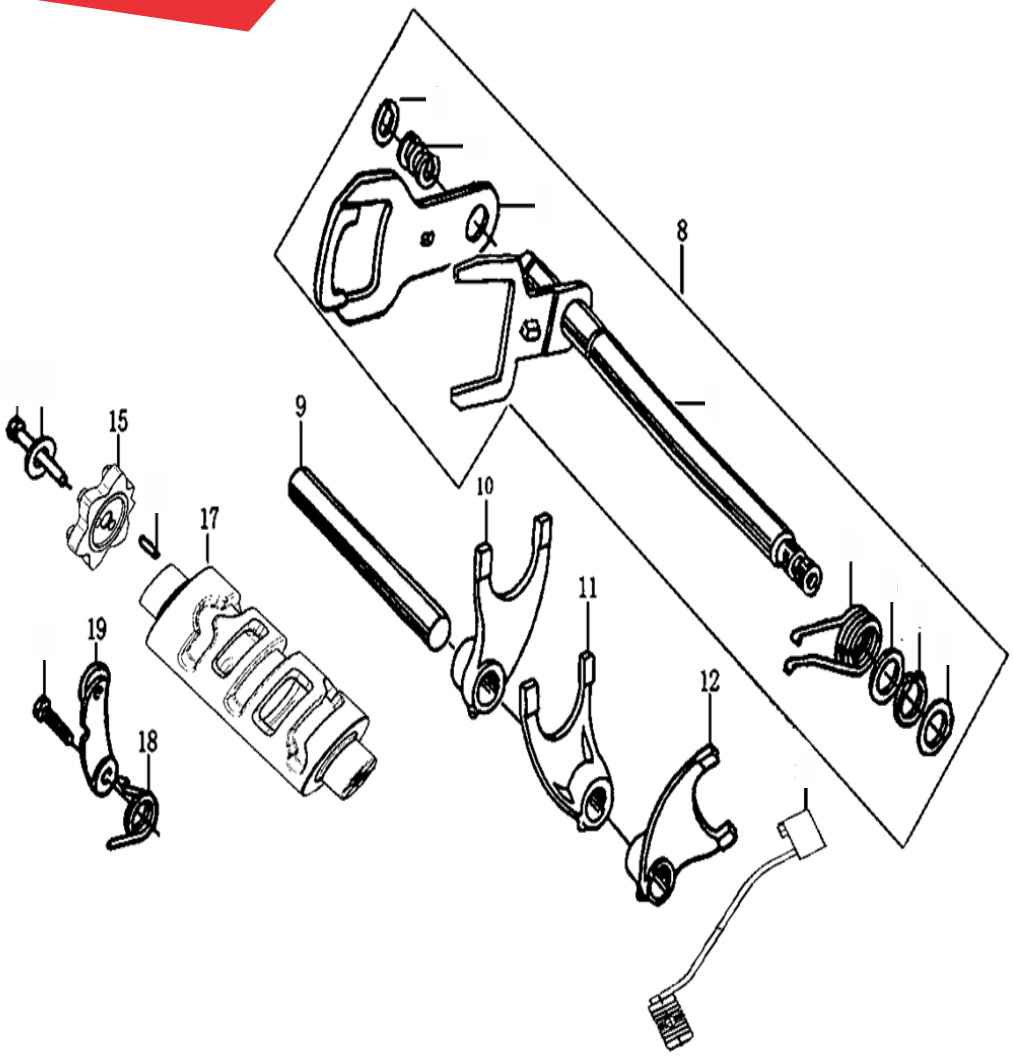

8	100131436-0002	• EJE PATILLA DE CAMBIOS
9	100103914	• EJE DE HORQUILLAS SINCRONIZADORAS
10	100081742	• HORQUILLA SINCRONIZADORA DERECHA
11	100081740	• HORQUILLA SINCRONIZADORA CENTRAL
12	100081813	• HORQUILLA SINCRONIZADORA IZQUIERDA
15	100082850	• ESTRELLA SELECTORA DE CAMBIOS
17	100081732	• TAMBOR SINCRONIZADOR DE CAMBIOS
18	100203938	• RESORTE DEL RETÉN DE LA ESTRELLA SINCRONIZADORA
19	100203965	• RETÉN DE LA ESTRELLA SINCRONIZADORA DE LOS CAMBIOS

Compresor de magneto

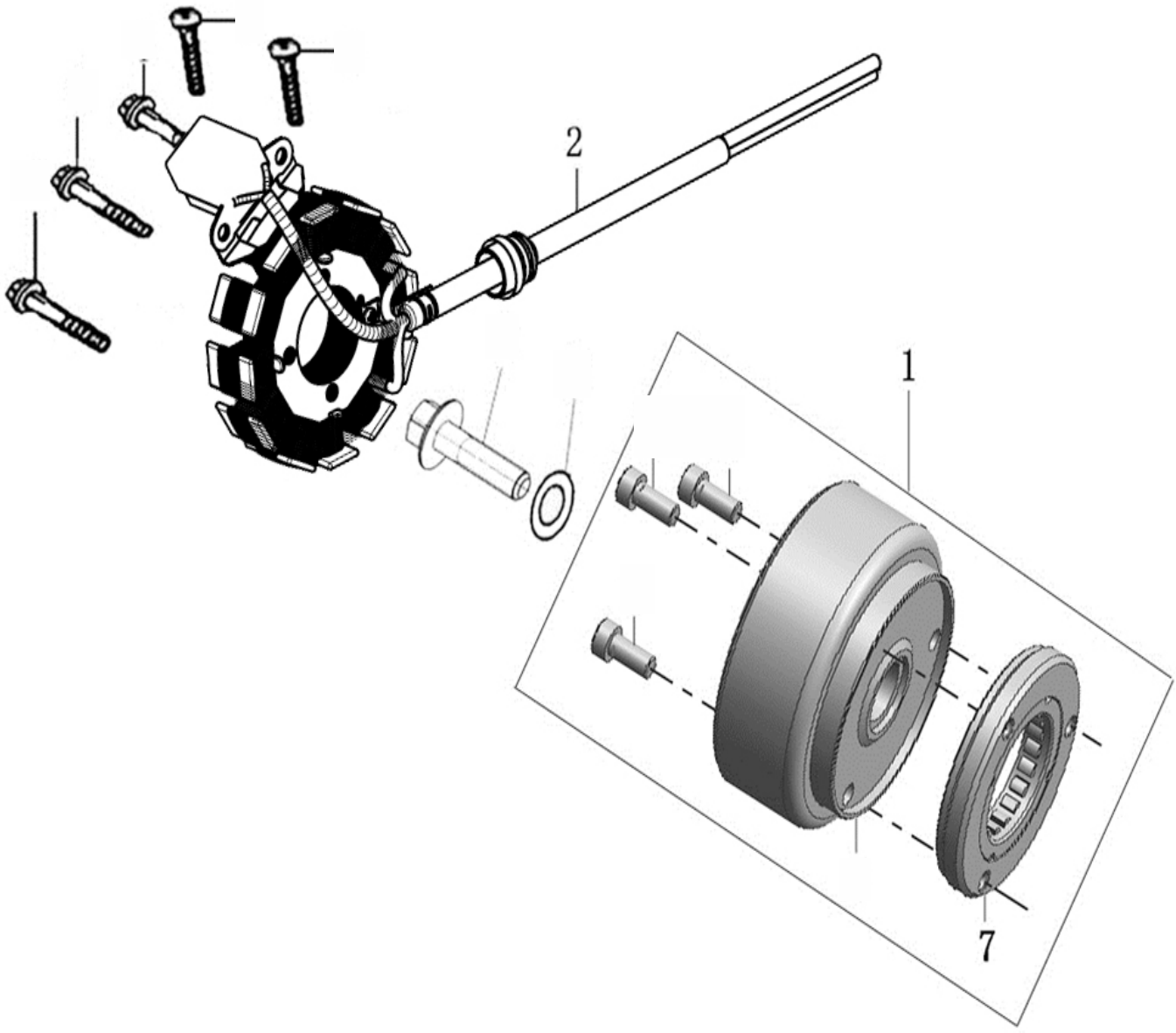

1	100056051	• VOLANTE MAGNÉTICO
2	100079526-0004	• CORONA DE BOBINAS (12 NÚCLEOS)
7	100103204	• RASH DE ARRANQUE ZR300X

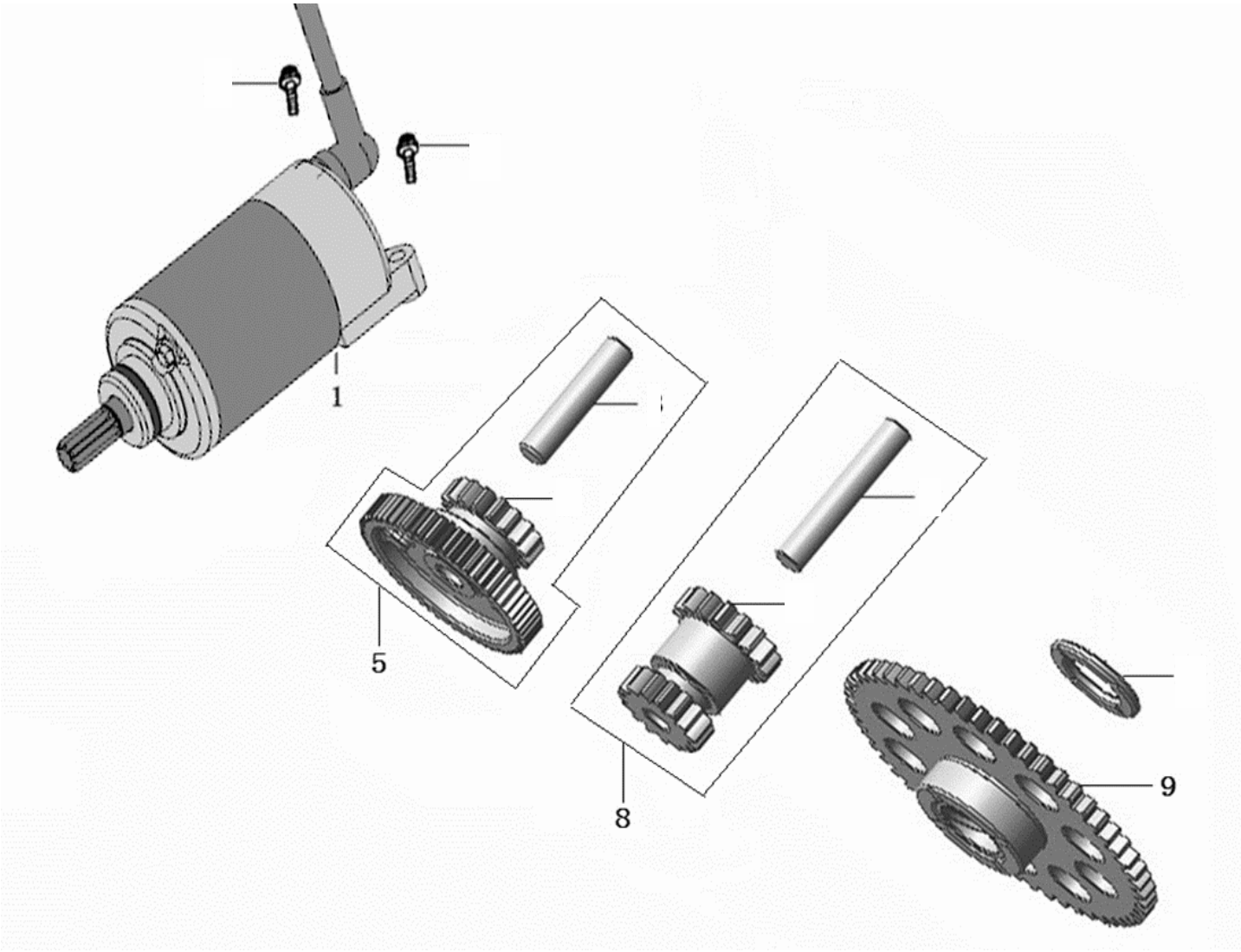

1	100081750-0004	• MOTOR DE ARRANQUE
5	100054758	• PIÑÓN DE MOTOR DE ARRANQUE Y PIN
8	100054755	• PIÑÓN DE MOTOR DE ARRANQUE Y PIN SECCIÓN
9	100793037	• PIÑÓN DEL EMBRAGUE DE ARRANQUE

MODELO

ZR300X

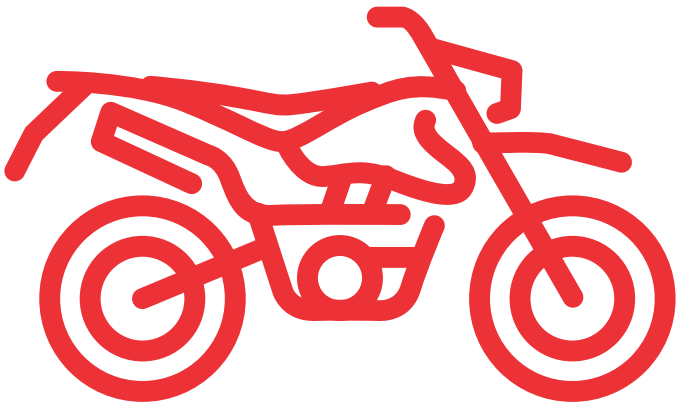

CHASIS



MODELO

ZR300X

CATÁLOGO DE REPUESTOS

Plásticos



1	210030028-0022	• CARCASA DELANTERA NEGRA
1	210030028-0024	• CARCASA DELANTERA ROJA
2	210120023-0032	• TAPA FINAL NEGRA (COLETA)
2	210120023-0036	• TAPA FINAL ROJA (COLETA)
3	210090055-0037	• TAPA CON CILINDRAJE DERECHA NEGRA
3	210090055-0041	• TAPA CON CILINDRAJE DERECHA ROJA
3	210090054-0036	• TAPA CON CILINDRAJE IZQUIERDA NEGRA
3	210090054-0040	• TAPA CON CILINDRAJE IZQUIERDA ROJA
4	210100038-0028	• CUBIERTA LATERAL IZQUIERDA NEGRO
4	210100038-0032	• CUBIERTA LATERAL ROJA IZQUIERDA
4	210100039-0028	• CUBIERTA LATERAL DERECHA NEGRA
4	210100039-0032	• CUBIERTA LATERAL ROJA IZQUIERDA

CATÁLOGO DE REPUESTOS

Plásticos



5	210040060-0032	• TAPA CON LOGO ZR IZQUIERDA NEGRA
5	210040060-0036	• TAPA CON LOGO ZR IZQUIERDA ROJA
5	210040061-0032	• TAPA CON LOGO ZR DERECHA NEGRA
5	210040061-0036	• TAPA CON LOGO ZR DERECHA ROJA
6	210010043-0021	• GUARDABARRO DELANTERO NEGRO
6	210010043-0025	• GUARDABARRO DELANTERO ROJO
7	210050010-0002	• TAPA DECORATIVA DERECHA
7	210050009-0001	• TAPA DECORATIVA IZQUIERDA

F-1 Montaje del motor























1	100010082-0001	• MOTOR
2	100030010-0001	• PATILLA DE CAMBIOS
4	130020097-0005	• MUFLA PARTE 1 (CATALIZADOR+TUBO)
5	130010057-0001	• MUFLA PARTE 2 (CODO)
6	130030032-0001	• FILTRO DE AIRE
7	130030033-0001	• DEPURADOR
8	130030034-0001	• DEPURADOR// CARCASA DE FILTRO DE AIRE
9	130030035-0001	• SOPORTE DE FILTRO DE AIRE
11	210210010-0002	• CUBIERTA TRASERA PARA EL GUARDABARROS
12	220030010-0002	• PLANCHA PROTECTOR DEL MOTOR
13	280140001-0001	• EMPAQUE DE LA MUFLA

CATÁLOGO DE REPUESTOS

F-2 Montaje del chasis (1)


1

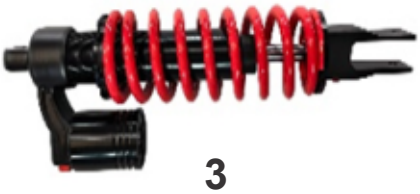
3


4


7


8


9


10


11


12


14


19


22


23


20


21


24


25


26

1	260080025-0005	• MARCO
3	160030021-0002	• SUSPENSION DE GAS TRASERA
4	160100029-0002	• PATILLA DE COSTADO
7	160050014-0001	• REPOSAPIÉS DELANTERO IZQUIERDO
8	160060012-0001	• REPOSAPIÉS DELANTERO DERECHO
9	160070018-0001	• REPOSAPIÉS TRASERO IZQUIERDO
10	160080018-0001	• REPOSAPIÉS TRASERO DERECHO
11	160120005-0001	• MUÑECO DE SUSPENSION
12	160130006-0001	• ROTULA DE SUSPENSION
14	230050011-0001	• SOPORTE DE BATERIA
19	210150045-0001	• SECCION FINAL DEL GUARDABARRO TRASERO
20	180080004-0001	• DIRECCIONAL TRASERA IZQUIERDA
21	180090004-0001	• DIRECCIONAL TRASERA DERECHA
22	180130007-0001	• REFLECTOR TRASERO
23	230080006-0002	• SOPORTE DE PLACA TRASERA
24	200030021-0001	• PARRILLA TRASERA
25	230380001-0001	• SOPORTE DE LLAVE DE GASOLINA
26	140070025-0001	• PATILLA DE FRENO DE PIE

F-3 Conjunto del manillar (1)

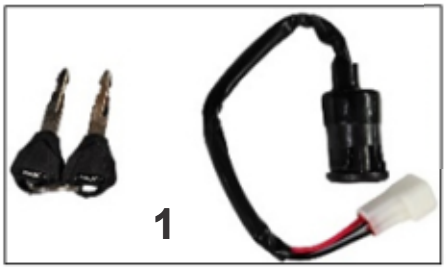
1


2


2-1


3


5


6


7


8


9


10


11


12


13


14

F-3 Conjunto del manillar (2)

1	170010025-0001	• LLAVÍN
2	190180012-0001	• MANILLA RETRACTIL ROJA ZR300X IZQUIERDA
2-1	190180012-0002	• MANILLA RETRACTIL PLATEADA ZR300X IZQUIERDA
3	190020019-0001	• ESTERCIO (SUPERIOR)
5	180150002-0001	• RETROVISOR DERECHO
6	180160002-0001	• RETROVISOR IZQUIERDO
7	190150011-0001	• PUÑO (IZQUIERDO)
8	190140011-0001	• PUÑO (DERECHO)
9	190160010-0001	• MANDO IZQUIERDO
10	190170009-0005	• MANDO DERECHO
11	190060026-0003	• MANIVELA
12	190080029-0001	• CABLE DE CLUTCH
13	190090031-0001	• CABLE DEL ACELERADOR
14	190120009-0001	• CABLE DE SHOCK

CATÁLOGO DE REPUESTOS

F-4 Ensamblaje de paneles de carrocería (1)



F-4 Ensamblaje de paneles de carrocería (2)

1	120010044-0001	• TANQUE DE GASOLINA
3	210010043-0025	• GUARDABARRO DELANTERO (ROJO)
3-1	210010043-0021	• GUARDABARRO DELANTERO (NEGRO)
4	210050009-0001	• TAPA DECORATIVA IZQUIERDA
5	210050010-0002	• TAPA DECORATIVA DERECHA
6	210070005-0001	• CUBIERTA DE VENTILACION IZQUIERDA
7	210070006-0001	• CUBIERTA DE VENTILACION DERECHA
8	210090055-0041	• CUBIERTA LATERAL ROJA DERECHA
9	210090054-0040	• CUBIERTA LATERAL ROJA IZQUIERDA
10	210100039-0032	• TAPA CON CILINDRAJE DERECHA ROJA
11	210100038-0032	• TAPA CON CILINDRAJE IZQUIERDA ROJA
12	200010029-0012	• ASIENTO (ROJO)
13	210120023-0036	• TAPA FINAL ROJA
14	210040060-0036	• TAPA CON LOGO ZR IZQ ROJA
15	210040061-0036	• TAPA CON LOGO ZR DERECHA ROJA
8	210090054-0036	• CUBIERTA LATERAL NEGRA DERECHA
9	210090055-0037	• CUBIERTA LATERAL NEGRA IZQUIERDA
10	210100038-0028	• TAPA CON CILINDRAJE DERECHA NEGRA
11	210100039-0028	• TAPA CON CILINDRAJE IZQUIERDA NEGRA
12	200010029-0010	• ASIENTO (NEGRO)
13	210120023-0032	• TAPA FINAL NEGRA
14	210040060-0032	• TAPA CON LOGO ZR IZQ NEGRA
15	210040061-0032	• TAPA CON LOGO ZR DERECHA NEGRA
16	120020008-0001	• LLAVE DE GASOLINA
17	280210003-0001	• TAPÓN DE TANQUE DE GASOLINA

CATÁLOGO DE REPUESTOS

F-5 Conjunto eléctrico del faro delantero (1)


1

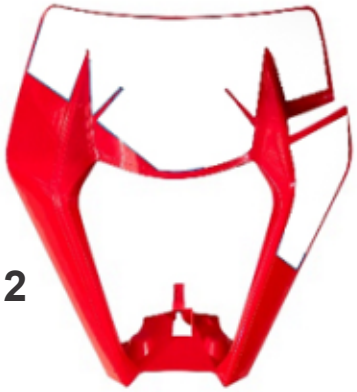
2


3


4

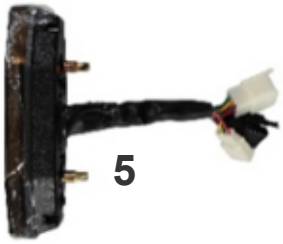
5


6


7


8

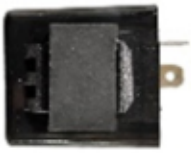
9



10


11


12


13


14


15 16

F-5 Conjunto eléctrico del faro delantero (2)

1	180040020-0001	• FOCO PRINCIPAL
2	210030028-0024	• CARCASA DE FOCO ROJA
2-1	210030028-0022	• CARCASA DE FOCO NEGRA
3	180050018-0001	• LUZ STOP
4	280070030-0001	• HULE PARA CARETA
5	180010022-0002	• TACÓMETRO
6	230010025-0001	• SOPORTE DE TACÓMETRO
7	170090020-0006	• ARNES PRINCIPAL
8	170030003-0003	• REGULADOR DE VOLTAJE
9	170070001-0001	• FLASHER
10	170020012-0001	• BATERÍA
11	170050016-0001	• BOBINA DE ALTA
12	180030001-0001	• PITO
13	170060001-0001	• RELAY DE ARRANQUE
14	170040009-0001	• CDI
15	180060004-0004	• DIRECCIONAL DELANTERA (IZQUIERDA)
16	180070004-0004	• DIRECCIONAL DELANTERA (DERECHA)

F-6 Conjunto de suspensión delantera (1)


1

2


3


4

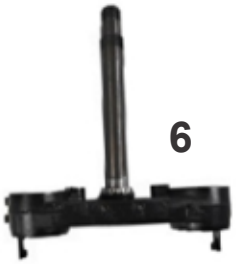
6


7

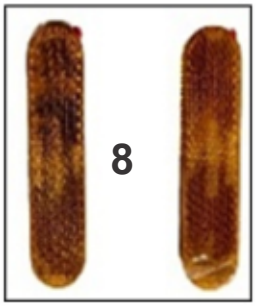
8


9


10


11

12




13

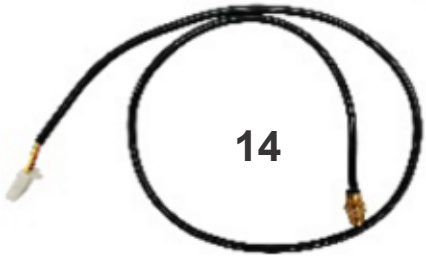
14


16


17

1	160010028-0010	• AMORTIGUADOR DELANTERO (IZQUIERDO) (PLATA)
2	160020028-0010	• AMORTIGUADOR DELANTERO (DERECHO) (PLATA)
1	160010028-0003	• AMORTIGUADOR DELANTERO (IZQUIERDO) (NEGRO)
2	160020028-0003	• AMORTIGUADOR DELANTERO (DERECHO) (NEGRO)
3	220170013-0002	• COBERTOR DEL AMORTIGUADOR DELANTERO (BLANCO)
3-1	220170013-0001	• COBERTOR DEL AMORTIGUADOR DELANTERO (NEGRO)
4	140110049-0004	• CALIPER DELANTERO
6	190010030-0001	• HORQUILLA DELANTERA
7	190050022-0001	• TUERCAS Y ARANDELAS DE LA HORQUILLA DELANTERA
8	180140003-0001	• REFLECTIVO LATERAL
9	190070009-0001	• ROLES DE HORQUILLA DELANTERA
10	140120014-0001	• DISCO DE FRENO (DELANTERO)
11	140010051-0001	• ARO DELANTERO (BOCINA ROJA)
11	140010051-0002	• ARO DELANTERO (BOCINA NEGRA)
12	140030022-0001	• LLANTA DELANTERA 100/80/17
13	140040013-0001	• NEUMÁTICO DELANTERO
14	140170027-0001	• SENSOR DE VELOCIDAD
17	190040002-0001	• PRENSAS INFERIOR DEL MANUBRIO (CLANES)
16	190030011-0001	• PRENSA SUPERIOR DEL MANUBRIO (CLANES)

CATÁLOGO DE REPUESTOS

F-6 Conjunto de suspensión delantera (3)

18



19



20





21

22



23



24



18	280040043-0005	• BOMBA DE FRENO (DELANTERA)
19	280040071-0005	• MANILLA DE FRENO (ROJA)
20	280040071-0004	• MANILLA DE FRENO (GRIS)
21	280040012-0013	• PASTILLAS DE FRENO (DELANTERAS)
22	280130006-0001	• BULBO DE CLUTCH
23	280040091-0005	• BULBO DE FRENO
24	280040082-0012	• MANGUERA DE FRENO (DELANTERA)

CATÁLOGO DE REPUESTOS

F-7 Juego completo de ejes y bujes



1 2 3



1	240010030-0001	• EJE (DELANTERO)
2	240010060-0001	• EJE (HORQUILLA TRASERA)
3	240010080-0001	• EJE (TRASERO)

CATÁLOGO DE REPUESTOS

F-8 Conjunto de basculante y rueda trasera (1)

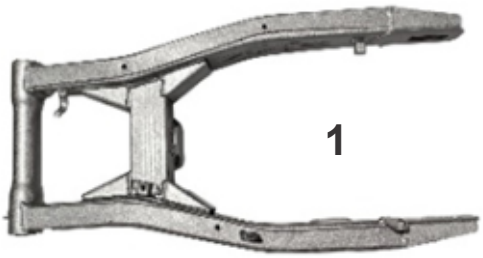
1

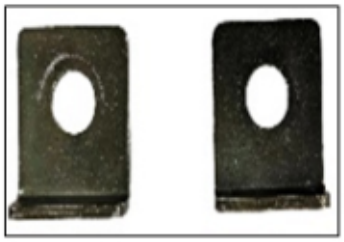
2


6


7


8


9


11


12


13


14


15

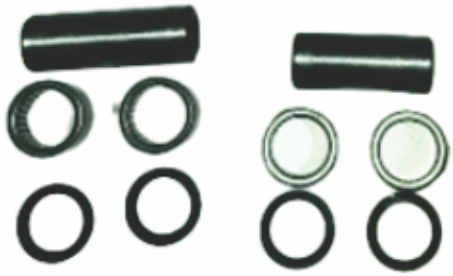
16

CATÁLOGO DE REPUESTOS

F-8 Conjunto de basculante y rueda trasera (2)

17



18



19



20



21



22



23



24





25



26



27



28



CATÁLOGO DE REPUESTOS

F-8 Conjunto de basculante y rueda trasera (3)

1	160040053-0001	• HORQUILLA TRASERA
2	150050013-0001	• TENSOR DE LA CADENA
6	150100005-0001	• RUEDA GUÍA DE CADENA
7	150080001-0001	• CUBRE CADENA
8	150010006-0001	• PIÑÓN TRASERO
9	140150009-0001	• DISCO DE FRENO (TRASERO)
11	140020051-0001	• ARO TRASERO (BOCINA ROJA)
11	140020051-0002	• ARO TRASERO (BOCINA NEGRA)
12	140050006-0005	• LLANTA TRASERA
13	140060001-0001	• NEUMÁTICO
14	150030004-0001	• CADENA DE TRACCIÓN
15	150100004-0002	• GUÍA DE CADENA
16	280220003-0001	• KIT ROLL DE CANASTILLA 941/20/ PARA MUÑECO SUSPENSIÓN
17	280100005-0003	• JUEGO DE RODAMIENTOS DEL ARO DELANTERO (2 PIEZAS)
18	280030027-0001	• JUEGO DE RODAMIENTOS DE RUEDA (TRASERA) (2 PIEZAS)
19	280100002-0008	• BOCINA DELANTERA (ROJA)
20	280100002-0007	• BOCINA DELANTERA (NEGRA)
21	280030018-0001	• BOCINA TRASERA (ROJA)
22	280030018-0002	• BOCINA TRASERA (NEGRA)
23	280040005-0004	• PASTILLAS DE FRENO (TRASERAS)
24	280040054-0004	• MANGUERA DE FRENO (TRASERA)
25	280040062-0010	• CALIPER DE FRENO (TRASERO)
26	280040032-0012	• BOMBA DE FRENO (TRASERA)
27	150040004-0001	• DESLIZADOR DE CADENA
28	280020001-0007	• RODAMIENTO DE LA HORQUILLA TRASERA

CATÁLOGO DE REPUESTOS

F-9 Juego completo de piezas de goma

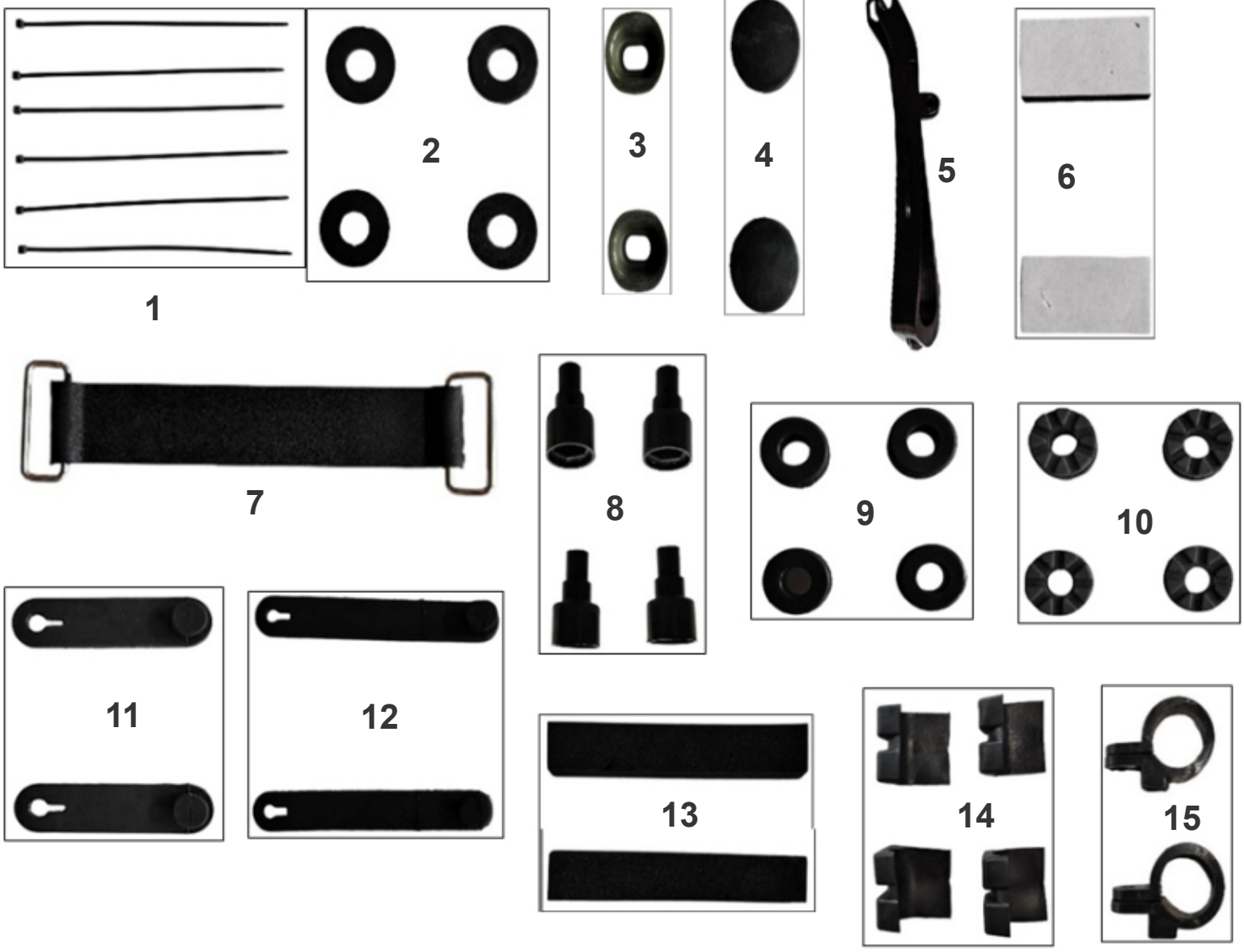

1	2	3	4
5	6	7	8
9	10	11	12
13	14	15	

260020029-0001

JUEGO COMPLETO
DE PIEZASDE GOMA

Set de calcomanías negras

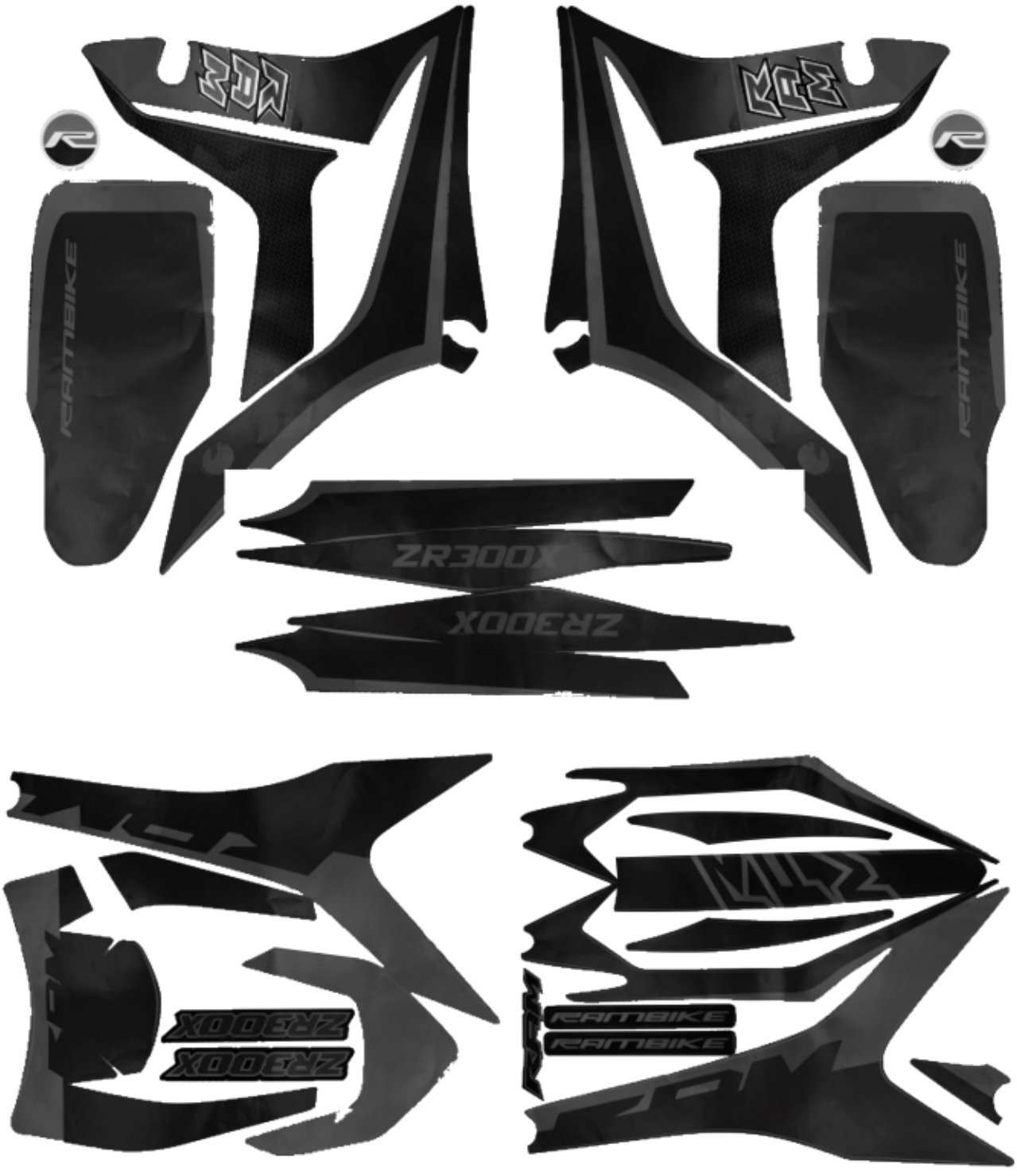

2 | 260040027-0031 • CALCOMANÍAS (NEGRAS)

CATÁLOGO DE REPUESTOS

Set de calcomanías rojas



1	260040027-0037	• CALCOMANÍAS (ROJO)

MODELO
ZR300X

KITS



MODELO

ZR300X

CATÁLOGO DE REPUESTOS

Kit de cilindro

30-RP-ZR300-KIT1

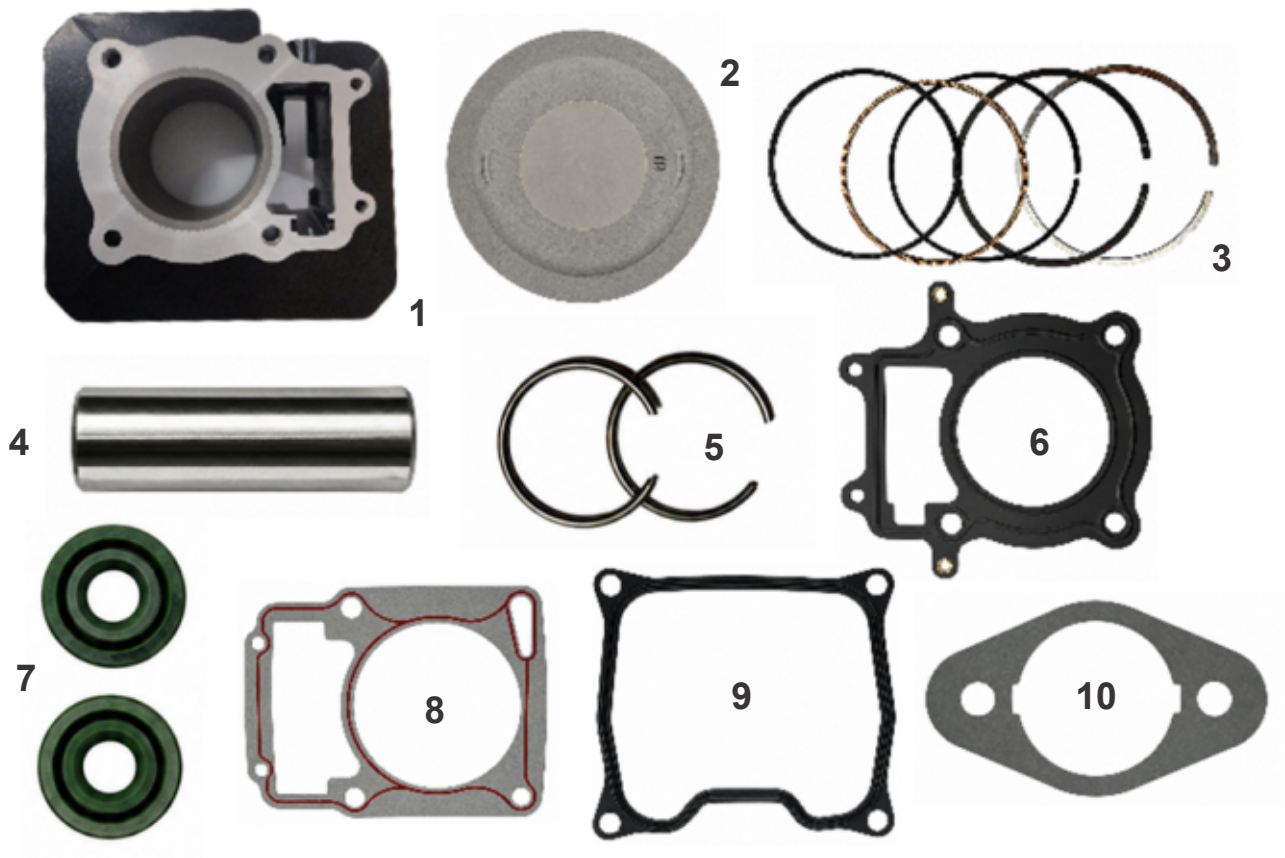

1	100779742-0008	• CILINDRO	1
2	100749348	• PISTÓN	1
3	100799431	• ANILLOS	1
4	100749349	• EJE DE PISTÓN	1
5	100100590	• SEGURO DE PISTÓN	2
6	100749346	• EMPAQUE CABEZOTE	1
7	100778723	• EMPAQUE BASE DE CILINDRO	1
8	100105336	• SELLOS DE VÁLVULA	2
9	100731561	• EMPAQUE TAPA DE VÁLVULAS	1
10	100104605	• EMPAQUE TENSORA DE CADENA	1

CATÁLOGO DE REPUESTOS

Kit de arrastre

30-RP-ZR300-KIT2



1



2



3

1	150010006-0001	• PIÑÓN TRACCIÓN TRASERO	1
2	150030004-0001	• CADENA TRACCIÓN	1
3	100103836	• PIÑÓN TRACCIÓN DELANTERO	1

CATÁLOGO DE REPUESTOS

Kit de embrague

30-RP-ZR300-KIT3

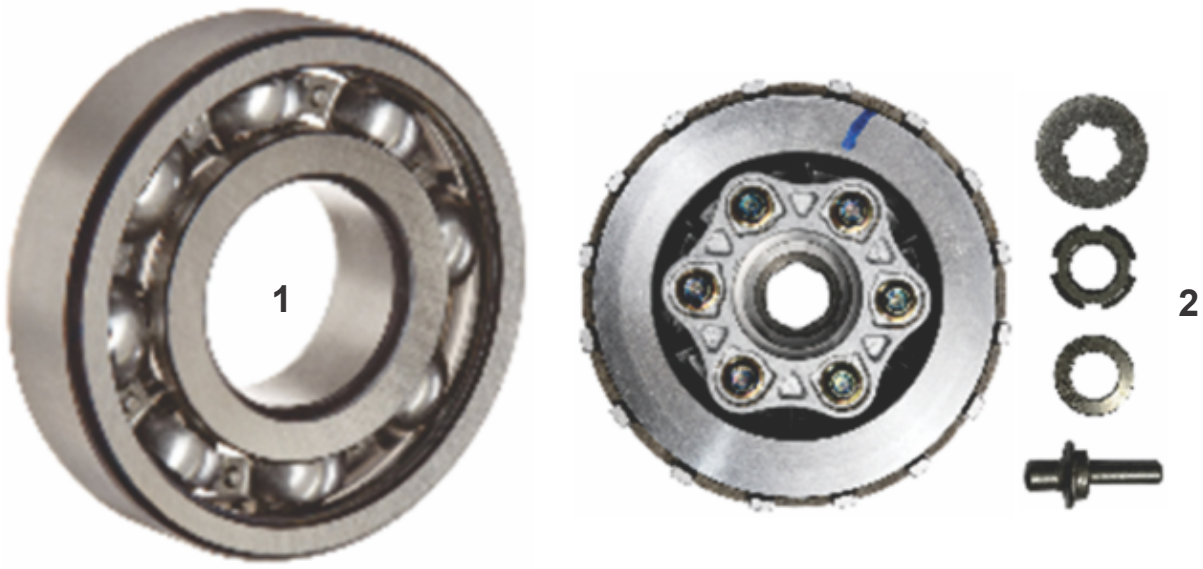

1	100081730	• RODAMIENTO DE LA CANASTA DEL EMBRAGUE	1
2	100081725	• CONJUNTO DE EMBRAGUE	1

CATÁLOGO DE REPUESTOS

Kit del filtro centrífugo

30-RP-ZR300-KIT4



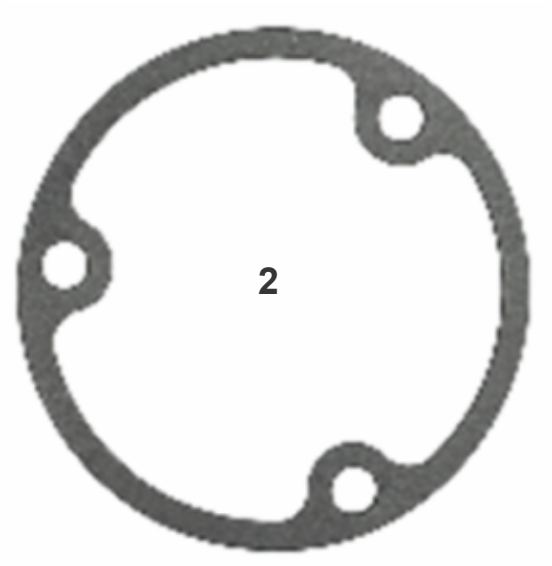

1	100104842	• CONJUNTO DEL FILTRO CENTRÍFUGO	1
2	100104600	• EMPAQUE DEL FILTRO CENTRÍFUGO DE ACEITE	1

CATÁLOGO DE REPUESTOS

Kit del tapón de aceite

30-RP-ZR300-KIT5

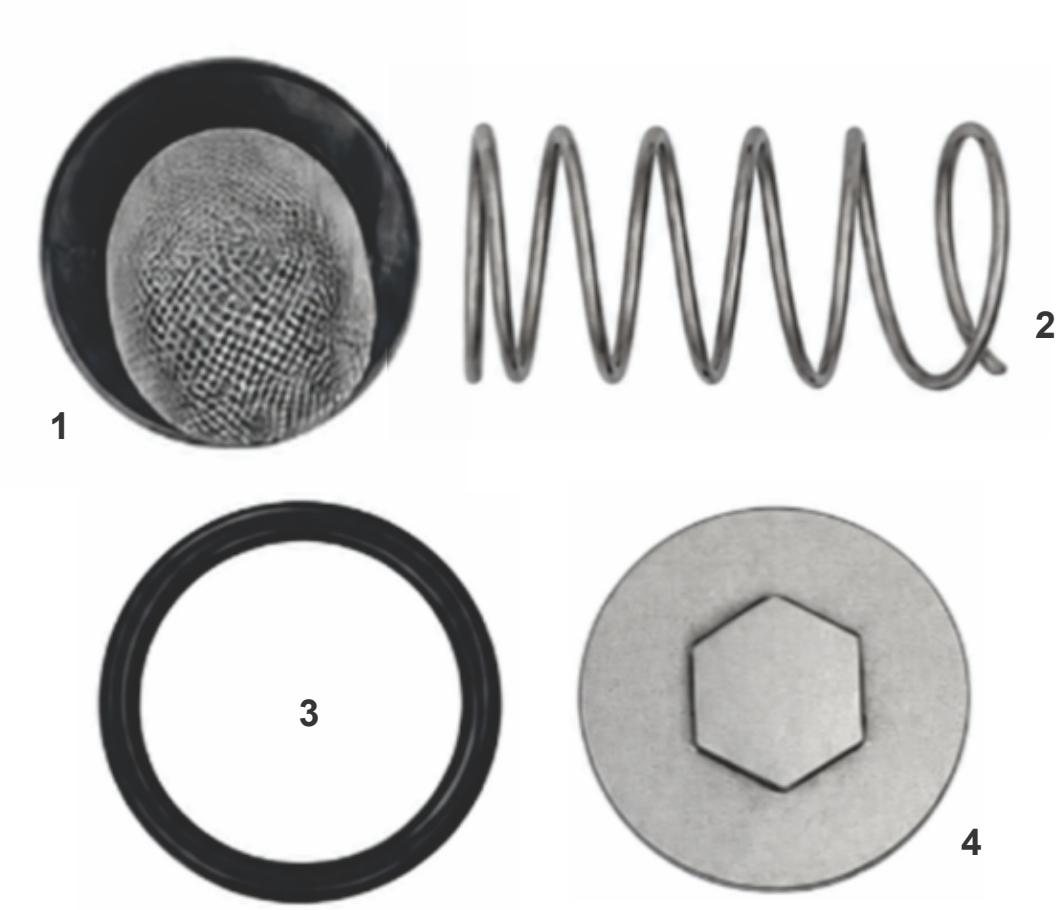

1	100104943	• FILTRO DE ACEITE (DEDAL)	1
2	100104866	• RESORTE DE FILTRO DE ACEITE	1
3	100107766	• O-RING TAPÓN DE ACEITE (φ35X3)	1
4	100102871-0002	• TUERCA/TAPÓN DRENAJE DE ACEITE	1

MODELO

ZR300X

CATÁLOGO DE REPUESTOS

Kit de plásticos negros

30-RP-ZR300-KIT6



1	30-RP-ZR300-CH075	• CARETA DELANTERA NEGRA	1
2	30-RP-ZR300-CH086	• TAPA FINAL NEGRA (COLETA)	1
3	30-RP-ZR300-CH124	• TAPA CON CILINDRAJE DERECHA NEGRA	1
4	30-RP-ZR300-CH125	• TAPA CON CILINDRAJE IZQUIERDA NEGRA	1
5	30-RP-ZR300-CH082	• CUBIERTA LATERAL IZQUIERDA NEGRO	1
6	30-RP-ZR300-CH083	• CUBIERTA LATERAL DERECHA NEGRA	1
7	30-RP-ZR300-CH084	• TAPA CON LOGO ZR IZQUIERDA NEGRA	1
8	30-RP-ZR300-CH085	• TAPA CON LOGO ZR DERECHA NEGRA	1
9	30-RP-ZR300-CH074	• GUARDABARRO DELANTERO NEGRO	1
10	30-RP-ZR300-CH076	• TAPA DECORATIVA DERECHA	1
11	30-RP-ZR300-CH077	• TAPA DECORATIVA IZQUIERDA	1

MODELO

ZR300X

CATÁLOGO DE REPUESTOS

Kit de plásticos rojos

30-RP-ZR300-KIT8

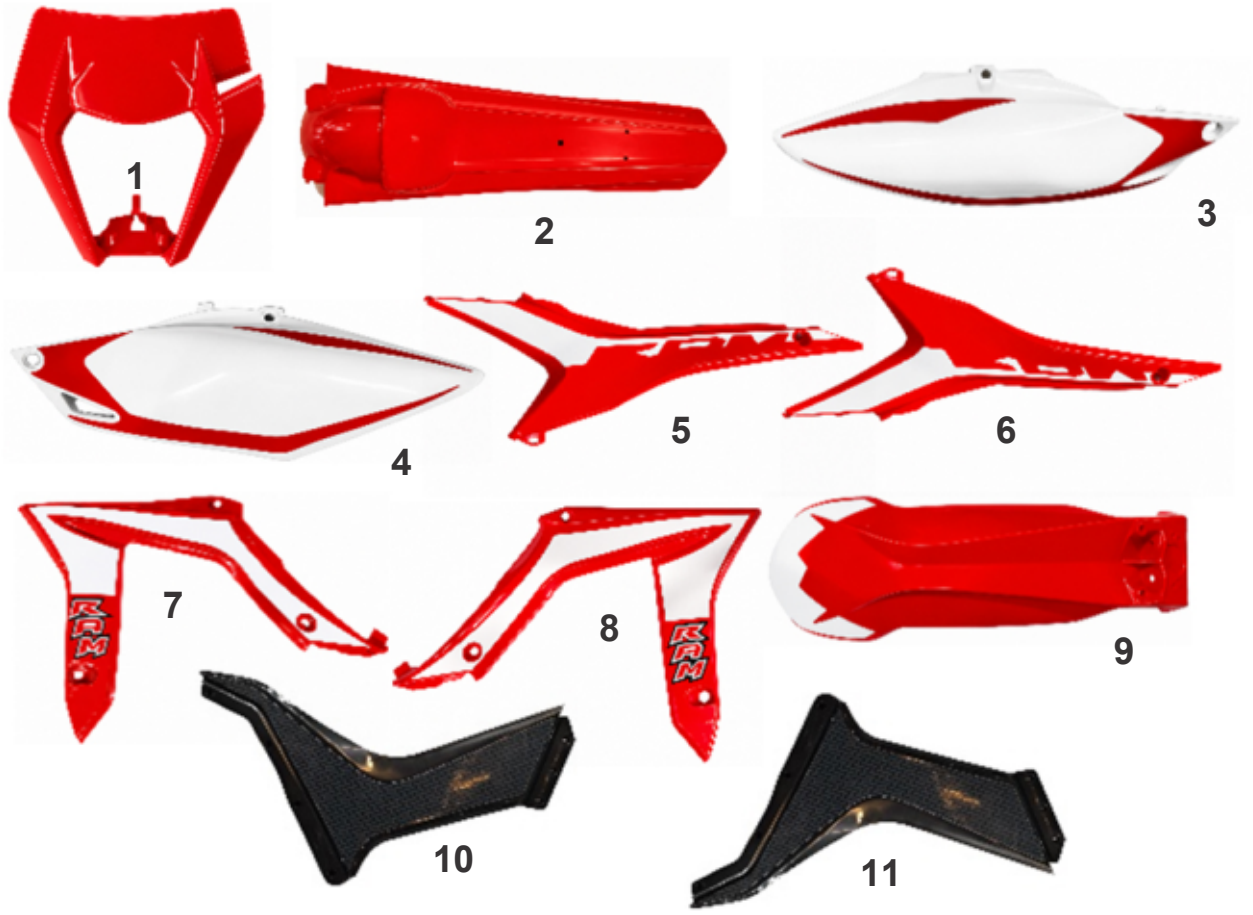

1	30-RP-ZR300-CH075-1	• CARCETA DELANTERA ROJA	1
2	30-RP-ZR300-CH086-1	• TAPA FINAL ROJA (COLETA)	1
3	30-RP-ZR300-CH124-1	• TAPA CON CILINDRAJE DERECHA ROJA	1
4	30-RP-ZR300-CH125-1	• TAPA CON CILINDRAJE IZQUIERDA ROJA	1
5	30-RP-ZR300-CH082-1	• CUBIERTA LATERAL ROJA IZQUIERDA	1
6	30-RP-ZR300-CH083-1	• CUBIERTA LATERAL ROJA IZQUIERDA	1
7	30-RP-ZR300-CH084-1	• TAPA CON LOGO ZR IZQUIERDA ROJA	1
8	30-RP-ZR300-CH085-1	• TAPA CON LOGO ZR DERECHA ROJA	1
9	30-RP-ZR300-CH074-1	• GUARDABARRO DELANTERO ROJO	1
10	30-RP-ZR300-CH076	• TAPA DECORATIVA DERECHA	1
11	30-RP-ZR300-CH077	• TAPA DECORATIVA IZQUIERDA	1

MODELO

ZR300X

CATÁLOGO DE REPUESTOS

Kit de empaques descarbonado

30-RP-ZR300-KIT9

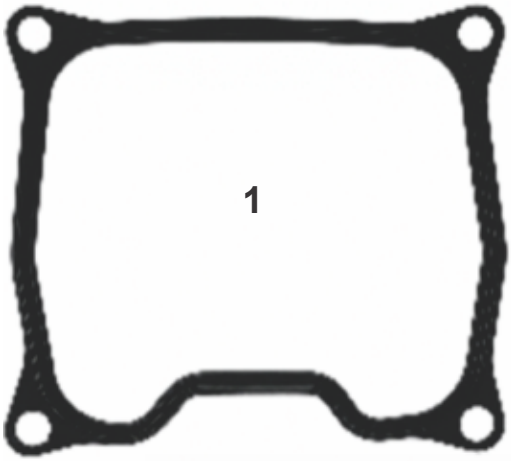

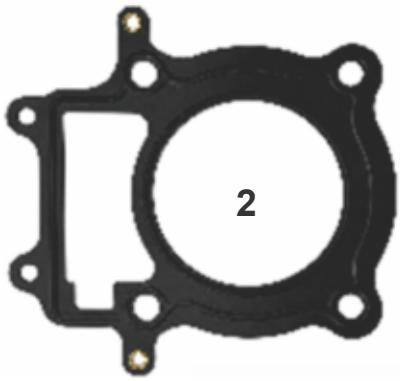

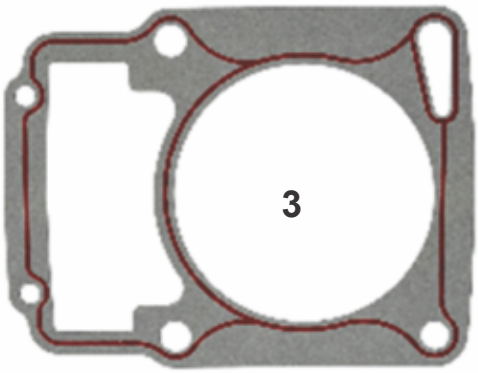

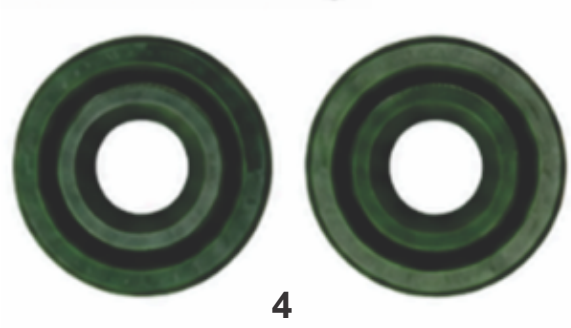

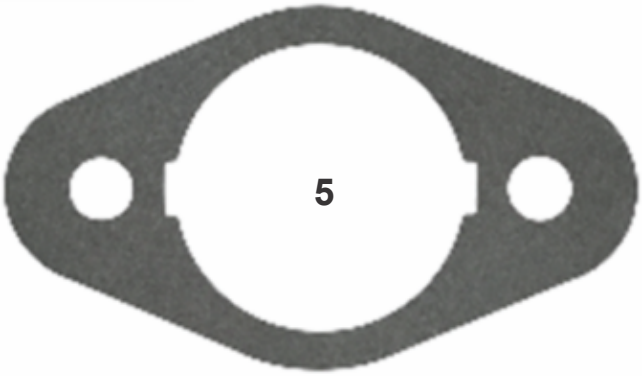

1	100731561	• EMPAQUE TAPA DE VÁLVULAS	1
2	100749346	• EMPAQUE CABEZOTE	1
3	100778723	• EMPAQUE BASE DE CILINDRO	1
4	100105336	• SELLO DE VÁLVULA	2
5	100104605	• EMPAQUE TENSORA	1

MODELO

ZR300X

CATÁLOGO DE REPUESTOS

Kit de empaques motor completo

30-RP-ZR300-KIT10

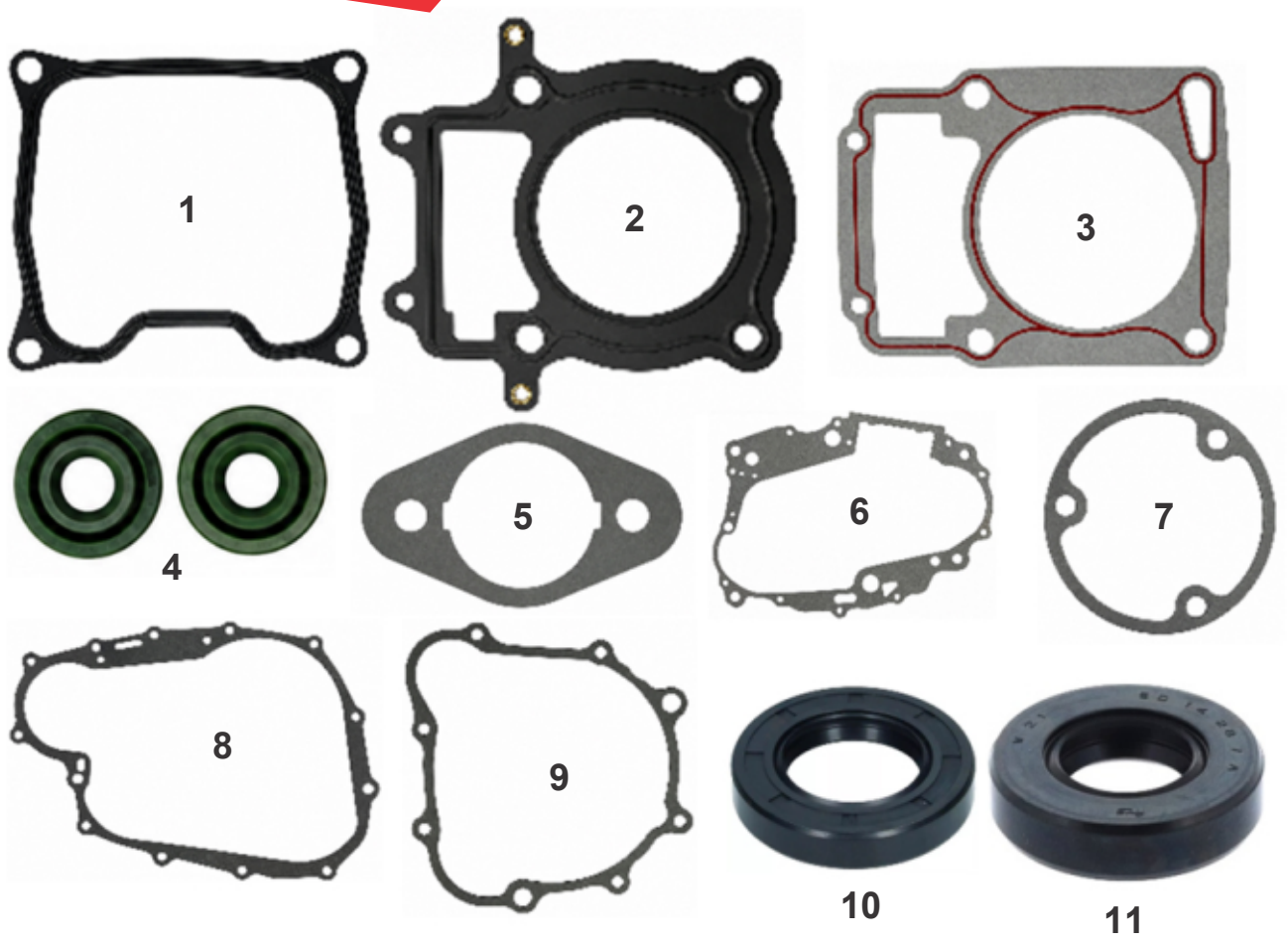

1	100731561	• EMPAQUE TAPA DE VÁLVULAS	1
2	100749346	• EMPAQUE CABEZOTE	1
3	100778723	• EMPAQUE BASE DE CILINDRO	1
4	100105336	• SELLO DE VÁLVULA	2
5	100104605	• EMPAQUE TENSORA	1
6	100781073	• EMPAQUE CENTRO CARTER	1
7	100104600	• EMPAQUE DEL FILTRO CENTRÍFUGO DE ACEITE	1
8	100054996	• EMPAQUE DE LA TAPA DERECHA DEL EMBRAGUE	1
9	100054998	• EMPAQUE TAPA DE VOLANTE	1
10	100104702	• RETENEDOR EJE DE SALIDA (20x34x7)	1
11	100104650	• RETENEDOR DE PATILLA DE CAMBIOS 14x28x7	1